AGRO P.E.S.

CATALOGUE MOUTONS

AGRO P.E.S.

AGRO P.E.S. livre les fournitures appropriées pour votre bétail, ce qui améliore et facilite votre travail. Tout ceci grâce à notre expertise, expérience, service et assistance.

Nous cherchons avec vous les meilleures applications ou les solutions les plus appropriées parmi notre vaste choix de produits et matériaux. En toute indépendance, AGRO P.E.S. est son propre gérant et dispose d'une gamme soigneusement sélectionnée de matériaux de qualité de marques exclusives ayant prouvé leur valeur.

- Livraison de stock rapide et flexible sur le Benelux et le Nord de la France
- Une gamme de produits de qualité provenant de fournisseurs reconnus internationalement
- Plus de 20 ans de connaissance et d'expertise
- Un contact directe avec la clientèle et une bonne assistance sur place
- Livraison franco à partir de 150 euros htva

www.agropes.be

Suivez-nous!

Chaque année présent à la Foire de LIBRAMONT

NOUVEAU SITE à CINEY-ACHENE

Notes

Sommaire

Equipements d'étables	**7**
Cornadis Veno	8
Cornadis de traite Veno	11
Barrieres de séparation Veno	12
Claies d'agnelage Veno	14
Accessoires Veno	15
Matériel de fixation Veno	16
Cornadis Jourdain	17
Barrières de séparation Jourdain	21
Auges pour moutons	24
Râteliers	26
Systèmes d'abreuvements La Buvette	30
Systèmes d'abreuvements Suevia	31
Elevage des agneaux	**33**
Matériels pour l'élevage des agneaux	34
Suppléments diététiques agneaux	38
Suppléments diététiques	39
Administration de lait	41
Tremies pour agneaux	42
Contention/Soin des pattes	**43**
Tondeuses	44
Matériel de marquage	45
Boucles	46
Matériel de marquage	47
Seringues - Aiguilles	48
Matériel de soin	50
Matériel de parage	51
Pédiluves et produits	53
Cages de parage	55
Matériel de contention Veno	56
Matériel de contention IAE	58
Pesage et identification	59
Hygiène à la ferme	**61**
Nettoyage - Désinfection	62
Protection personnelle	63
Brouettes	64
Chariots à aliments/paille	65
Produits pour mouches	66
Produits pour rongeurs	68
Protection des silos	70
Stockage de cadavres	71
Hygiène de traite	72
Seaux - Mannes	76
Brosses	78
Pelles - Fourches	79
Raclettes	80
Matériel de prairie	**81**
Barrières herbagères	82
Barrières herbagères fixes	84
Bacs de pâture	85
Piquets de prairie	86
Ursus	87
Râteliers avec toit	88

Nous avons une propre équipe de montage !

Equipements d'étables

Un travail toujours rapide, sûr et efficace.

Un bon aménagement et un bon équipement de votre étable permettront une productivité maximale sur la surface disponible. De plus, le travail quotidien, les soins, l'hygiène et l'affouragement de votre bétail en seront facilités et simplifiés. Prenez donc le temps de bien choisir l'équipement de votre étable en fonction de vos besoins de la taille de votre cheptel et de votre étable. AGRO P.E.S. sera heureux de vous aider à optimaliser vos plans et à réfléchir avec vous vos plans d'avenir. Pour l'aménagement d'étables à moutons, nous travaillons avec les entreprises JOURDAIN, VENO et IAE. Elles ont été choisies en raison de leur expérience pratique avec les différents types de bétail, leurs matériaux de haute valeur en gestion propre, leur fabrication, leur conception ergonomique et leurs technologies innovantes.

CORNADIS VENO

CORNADIS AVEC AUGE 25 cm

Ce cornadis avec auge est conçu pour nourrir les moutons et les chèvres. L'auge d'une largeur de 25 cm est réglable en hauteur et peut être rempli à partir de l'extérieur de l'enclos. Ce système de cornadis évite le passage des agneaux dans le couloir d'alimentation. Sur ce modèle, on peut monter un râtelier en maille carré. Hauteur: 1 m. Longueur: 2,46 m.

Egalement disponible sur mesure.

VHG 100.246.25	Cornadis VENO 2,46 m auge 25 cm	26 kg
VHG 100.246.25+R	Cornadis VENO 2,46 m auge 25 cm + râtelier	35 kg

CORNADIS AVEC AUGE 30 cm

Ce type de cornadis convient parfaitement aux ovins et aux caprins. L'auge d'une largeur de 30 cm est réglable en hauteur. Vous pouvez fixer un râtelier au-dessus du bac. Les agneaux ne peuvent pas passer dans un cornadis de ce type. Hauteur: 1 m. Longueur: 2,46 m.

Egalement disponible sur mesure.

VHG 100.246.30	Cornadis VENO 2,46 m avec auge 30 cm	30 kg
VHG 100.246.30+R	Cornadis VENO 2,46 m auge 30 cm + râtelier	39 kg

CORNADIS AVEC AUGE BASCULANTE

Cornadis convenant parfaitement aux moutons et aux chèvres. En même temps, ce cornadis est une barrière de séparation car les agneaux ne savent pas passer. Ce système d'auge permet de le remplir à partir de l'extérieur de l'enclos, donc les animaux ne peuvent pas commencer à manger tant qu'on n'a pas basculé l'auge. Largeur de l'auge: 20 cm. Hauteur: 1 m. Longueur: 2,46 m.

Egalement disponible sur mesure.

VH 100.246AG	Cornadis VENO 2,46 m avec auge basculante	30 kg
VH 100.246AG+R	Cornadis VENO 2,46 m auge basc. + râtelier	39 kg

RATELIER POUR CORNADIS

Ces râteliers sont à monter sur les cornadis décrits ci-dessus. Ils sont fabriqués en maille-carré de 7,5 x 5 cm pour éviter le gaspillage de foin. Ces râteliers sont disponibles en 2 versions, une version normale et une extra large. Les supports de râtelier sont également disponibles séparément. Il est possible de monter un embout sur le dernier râtelier de la ligne pour qu'il n'y ait pas de foin qui tombe. Egalement disponible sur mesure.

RG 246VHG25.30.AG	Râtelier VENO cornadis standard 2,46 m	8 kg
RG 246VHG25.30.AG	Râtelier VENO cornadis grand 2,46 m	9,5 kg

CORNADIS VENO

CORNADIS AUTO-SERRANT 0,85 M DE HAUTEUR

Ce cornadis est conçu pour nourrir les moutons et les chèvres. Grâce aux barres qui retombent quand les adultes retirent la tête, les agneaux ne peuvent pas passer. En dessous, ce cornadis est fini avec une planche en bois imprégné de 25 cm. Ce cornadis est à fixer sur des poteaux ou sur des plaques murales. Si besoin, on peut monter la hauteur du cornadis si le fumier monte grâce aux 2 paires d'attaches.

Ils sont disponibles en différentes longueurs (2,46/2,98/4,02m). Egalement disponible sur mesure.

ZV 085.246	Cornadis auto-serrant VENO 0,85 / 2,46 m	49 kg
ZV 085.298	Cornadis auto-serrant VENO 0,85 / 2,98 m	60 kg
ZV 085.402	Cornadis auto-serrant VENO 0,85 / 4,02 m	80 kg

CORNADIS AUTO-SERRANT 1,00 M DE HAUTEUR

Ce cornadis est conçu pour nourrir les moutons et les chèvres. Grâce aux barres qui retombent quand les adultes retirent la tête, les agneaux ne peuvent pas passer. En dessous, ce cornadis est fini avec un bord en bois imprégné de 31 cm. Ce cornadis est à fixer sur des poteaux ou sur des plaques murales. Si besoin, on peut monter la hauteur du cornadis si le fumier monte grâce aux 2 paires d'attaches.

Ils sont disponibles en différentes longueurs 1,55 / 1,94/ 2,46 / 2,98 / 4,02 m.

Egalement disponible sur mesure.

ZV 100.155	Cornadis auto-serrant VENO 1,00 / 1,55 m	35 kg
ZV 100.194	Cornadis auto-serrant VENO 1,00 / 1,94 m	44 kg
ZV 100.246	Cornadis auto-serrant VENO 1,00 / 2,46 m	52 kg
ZV 100.298	Cornadis auto-serrant VENO 1,00 / 2,98 m	62 kg
ZV 100.402	Cornadis auto-serrant VENO 1,00 / 4,02 m	83 kg

AUGE DEMONTABLE

L'auge démontable est en bois et convient à vos fourrages. Disponible en model standard de 35 x 12 cm (l x h) et grand model de 44 x 30 cm (l x h).

VG 246ZV	Auge cornadis auto-serrant 2,46 m	11 kg
VG 298ZV	Auge cornadis auto-serrant 2,98 m	14 kg
VG 402ZV	Auge cornadis auto-serrant 4,02 m	17 kg
VG 246ZV GR	Auge grand cornadis auto-serrant 2,46 m	16 kg
VG 298ZV GR	Auge grand cornadis auto-serrant 2,98 m	20 kg
VG 402ZV GR	Auge grand cornadis auto-serrant 4,02 m	24 kg

CORNADIS VENO

CORNADIS LIBRE SERVICE

Ce cornadis peut servir pour des moutons et des chèvres. On peut régler la barre de garrot en fonction des animaux et de la hauteur du fumier.

Dans ce type de cornadis les agneaux risquent de passer.

Hauteur: 0,85 m. Longueur: 2,46 m.

Egalement disponible sur mesure.

PSH 085.246	Cornadis libre service VENO 0,85 / 2,46 m	28 kg
PSH 100.246	Cornadis libre service VENO 1,00 / 2,46 m	32 kg

CORNADIS OBLIQUE

Ce cornadis est conçu pour des ovins et des caprins. Il s'assemble très facilement à toutes les autres barrières VENO. On peut aussi y ajouter un auge. Dans ce cornadis les agneaux peuvent passer.

Hauteur: 0,85 m. Longueur: 2,46 m.

Egalement disponible sur mesure.

DV 085.246	Cornadis oblique VENO 0,85 / 2,46 m	24 kg

CORNADIS AUTOBLOQUANT

Cornadis autobloquant avec système de fermeture exclusif, spécialement conçu pour les ovins et caprins. Il peut être livré sur poteaux ou avec des fixations soudées comme toutes les autres barrières VENO. Sur demande, le dessous du cornadis peut être fermé. Livrable en 2 version: 33 cm (pour caprins) et 39 cm (pour moutons) de large par animal.

Egalement disponible sur mesure.

VZVH 033PS	Place cornadis autobloquant VENO 33 cm Chèvre	9,5 kg
VZVH 039PS	Place cornadis autobloquant VENO 39 cm Mouton	9,5 kg

CORNADIS SUEDOIS AUTOBLOQUANT

Cornadis autobloquant avec système de fermeture exclusif, spécialement conçu pour les ovins et caprins. Il peut être livré sur poteaux ou avec des fixations soudées comme toutes les autres barrières VENO. Sur demande on peut fermer le dessous du cornadis avec du bois.

Livrable en 2 version: 33 cm (pour caprins) et 39 cm (pour moutons) de large par animal.

VZHZ	Place cornadis suédois autobloquant VENO 36 cm Chèvre	-
VZVH 039PS	Place cornadis suédois autobloquant VENO 39 cm Mouton	-

CORNADIS DE TRAITE

CORNADIS DE TRAITE

Ce cornadis a un système unique de déblocage. Les battants sont incorporés dans le profil et ne peuvent donc pas être ouverts par les animaux. Le cornadis peut aussi être monté sur une table de traite. Disponible en 2 versions: 33 cm (pour chèvres) et 39 cm (pour moutons).

MH 725.33PS	Cornadis de traite VENO place de 33 cm	12 kg
MH 725.39PS	Cornadis de traite VENO place de 39 cm	13 kg
MT 200.90MH	Cornadis de traite VENO 6 places	130 kg

CORNADIS DE TRAITE SUEDOIS

Cornadis de traite avec système de blocage en cascade en bas de la barrière. Idéal pour les moutons et les chèvres à cornes. Le cornadis peut aussi être monté sur une table de traite. Disponible en 2 versions: 33 cm (pour chèvres) et 39 cm (pour moutons).

MHZ 725.33PS	Cornadis de traite VENO place de 33 cm	6 kg
MHZ 725.39PS	Cornadis de traite VENO place de 39 cm	6 kg
MT 200.90MH	Cornadis de traite VENO 6 places	130 kg

OPTION CORNADIS DE TRAITE

Chaque cornadis de traite peut être équipé de mangeoire, de cloison, de levier de commande et de poteau.

SP 96MH	Poteau de soutien cornadis de traite	5,5 kg
VG 30MH	Auge 30 cm cornadis de traite	2,5 kg
TS 25.4000MH	Panneau de séparation cornadis de traite	2 kg
BH 35MH	Levier de commande cornadis de traite	2 kg
BH 35MHZ	Levier de commande cornadis de traite suédois	2 kg

BARRIERES DE SEPARATION VENO

BARRIERE DE SEPARATION

Barrière de séparation entièrement galvanisée. Fabrication légère mais robuste, idéal pour faire des parcs de séparation, des couloirs de contention, des passages pédiluves, etc. Assemblage facile par broches. Chaque barrière a 4 fixations soudées en forme ovale qui permet un montage sur tout type de terrain. Les barrières de 2,46 et 3,00 m ont un double renforcement au milieu pour fixer perpendiculairement une autre barrière.

VENOH 085.123	Barrière VENO 0,85 / 1,23 m	10 kg
VENOH 085.150	Barrière VENO 0,85 / 1,50 m	12 kg
VENOH 085.186	Barrière VENO 0,85 / 1,86 m	15 kg
VENOH 085.246	Barrière VENO 0,85 / 2,46 m	19 kg
VENOH 085.300	Barrière VENO 0,85 / 3,00 m	22 kg
VENOH 100.123	Barrière VENO 1,00 / 1,23 m	12 kg
VENOH 100.150	Barrière VENO 1,00 / 1,50 m	14 kg
VENOH 100.186	Barrière VENO 1,00 / 1,86 m	16 kg
VENOH 100.246	Barrière VENO 1,00 / 2,46 m	21 kg
VENOH 100.300	Barrière VENO 1,00 / 3,00 m	25 kg

BARRIERE DE SEPARATION EN ALUMINIUM

Barrière de séparation horizontaux en aluminium. Idéal pour des barrières qui doivent souvent être déplacé. Assemblage facile par broches.

VENOH 085.246 AL	Barrière VENO 0,85 / 2,46 m aluminium	19 kg
VENOH 085.300 AL	Barrière VENO 0,85 / 3,00 m aluminium	22 kg
VENOH 100.246 AL	Barrière VENO 1,00 / 2,46 m aluminium	21 kg
VENOH 100.300 AL	Barrière VENO 1,00 / 3,00 m aluminium	25 kg

BARRIERE DE SEPARATION CHEVRE

Barrière solide et lourde spécialement conçue pour des chèvres, c'est à dire avec des tubes verticales et une hauteur de 1 m. Idéal pour des séparations, cette barrière s'adapte facilement entre toutes les autres barrières VENO.

SH 100.123GEIT	Barrière VENO Chèvre 1,00 / 1,23 m	20 kg
SH 100.150GEIT	Barrière VENO Chèvre 1,00 / 1,50 m	23 kg
SH 100.246GEIT	Barrière VENO Chèvre 1,00 / 2,46 m	27 kg
SH 100.300GEIT	Barrière VENO Chèvre 1,00 / 3,00 m	32 kg

BARRIERES DE SEPARATION VENO

PORTILLON ENCADRÉ HORIZONTALE

Ce portillon permet d'entrer dans les loges. Elle se place très facilement entre les barrières VENO et s'ouvre très facilement tout en gardant la stabilité de l'ensemble.

PIF 085.123H	Portillon encadré VENO horizontale 0,85 / 1,23 m	16 kg
PIF 100.123H	Portillon encadré VENO horizontale 1,00 / 1,23 m	17 kg

PORTILLON ENCADRÉ VERTICALE

Ce portillon permet d'entrer dans les loges. Elle se place très facilement entre les barrières VENO et s'ouvre très facilement tout en gardant la stabilité de l'ensemble. Ce model est conçu spécialement pour les chèvres avec une plaque galvanisée en dessous pour contenir le fumier.

PIF 100.123	Portillon encadré VENO verticale 1,00 / 1,23 m	21 kg

BARRIERE DE SEPARATION AVEC PORTILLON ENCADRÉ

Barrière avec portillon encadré permettant l'entrée et la sortie faciles du parc de contention.

VENOH 085.246PIF	Barrière PIF VENO 0,85 / 2,46 m	28 kg
VENOH 085.300PIF	Barrière PIF VENO 0,85 / 3,00 m	30 kg
VENOH 100.246PIF	Barrière PIF VENO 1,00 / 2,46 m	31 kg
VENOH 100.300PIF	Barrière PIF VENO 1,00 / 3,00 m	35 kg

LEVIER DE COMMANDE POUR PORTILLON ENCADRÉ

Commande spéciale permettant d'ouvrir la porte plus facilement.

BH 40PIF	Levier de commande VENO PIF	0,7 kg

CLAIES D'AGNELAGE VENO

CLAIE D'AGNELAGE BOIS - PVC

Claie spécialement conçue pour les brebis avec leurs jeunes. En dessous, cette barrière est pleine sur une hauteur de 40 cm. Ceci a pour but de couper le vent et d'éviter qu'une brebis peut sentir les agneaux de la case à côté. La finition en bois donne une chaleur naturelle à l'ensemble. Les claies d'agnelage en bois et en PVC sont également disponible avec une découpe pour abreuvoir.

KHH 085.123H	Claie d'agnelage VENO bois 0,85 / 1,23 m	15 kg
KHH 085.150H	Claie d'agnelage VENO bois 0,85 / 1,50 m	17 kg
KHH 100.123H	Claie d'agnelage VENO bois 1,00 / 1,23 m	16 kg
KHH 100.150H	Claie d'agnelage VENO bois 1,00 / 1,50 m	19 kg
KHH 085.123K	Claie d'agnelage VENO pvc 0,85 / 1,23 m	8 kg
KHH 085.150K	Claie d'agnelage VENO pvc 0,85 / 1,50 m	9,5 Kg
KHH 100.123K	Claie d'agnelage VENO pvc 1,00 / 1,23 m	10 kg
KHH 100.150K	Claie d'agnelage VENO pvc 1,00 / 1,50 m	11 kg

CLAIE D'AGNELAGE TREILLIS

Barrière d'agnelage très légère et économique. Ce modèle n'est pas tôlé en dessous et on ne sait pas les avoir avec une découpe abreuvoir.

KHH 085.123G	Claie d'agnelage VENO treillis 0,85 / 1,23 m	5 kg
KHH 085.150G	Claie d'agnelage VENO treillis 0,85 / 1,50 m	8,7 kg
KHH 100.123G	Claie d'agnelage VENO treillis 1,00 / 1,23 m	6,5 kg
KHH 100.150G	Claie d'agnelage VENO treillis 1,00 / 1,50 m	10 kg

ACCESOIRES VENO

RATELIER POUR CASE D'AGNELAGE

Ce râtelier est adapté pour être placé sur une barrière d'agnelage.
Ceci permet à 2 moutons de manger dans le même râtelier.
Maille carré de 7,5 x 5 cm qui évite le gaspillage.
Disponible avec ou sans auge.
Disponible pour les claie d'agnelage de 0,85 et 1,00 m.

OZR 050	Râtelier pour barrière VENO petit	2,8 kg
OZR 060H	Râtelier pour barrière VENO grand	4 kg
OZR 060GO	Râtelier pour barrière VENO petit + auge	8 kg
OZR 060.62GOH	Râtelier pour barrière VENO grand + auge	10 kg

ANNEAU POUR SEAUX

Anneau qui s'adapte sur chaque barrière. Idéal pour maintenir un seau (d'eau) ou un bassin!

EB 030	Anneau pour seaux VENO	1,1 kg

TIGE POUR LAMPES CHAUFFANTES

Idéal pour suspendre la lampe chauffante au dessus les agneaux, nouveau-nés.
Disponible avec 2 ou 4 crochets.
La porte-lampes peut également servir de tige de fermeture pour relier deux claies.

LKS 2	Tige pour lampes VENO 2 crochets	2,1 kg
LKS 4	Tige pour lampes VENO 4 crochets	2,3 kg

CLAIE DE PROTECTION POUR LAMPE CHAUFFANTE

Claie à monter avec 2 tiges dans le coin d'une claie d'agnelage afin de protéger l'agneau.

BH 50.77WL	Claie de protection VENO	-

MATERIEL DE FIXATION VENO

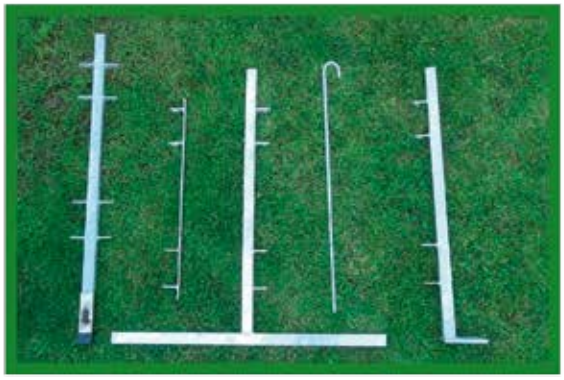

TIGE DE VERROUILLAGE RONDE

Disponible en 2 diamètres: 12 et 14 mm. La solution à toute épreuve pour relier des claies les unes aux autres.
La tige de 14 mm fournit un meilleur résultat.

SP 12	Tige VENO 12 mm	1 kg
SP 14	Tige VENO 14 mm	1,2 kg

PLAQUE MURALE

La solution idéale pour fixer votre panneau contre un mur. Standard avec 2 paire de d'attaches pour que la claie soit élevée de 12 cm lorsque le fumier augmente.
Disponible avec trou allongé ou trou rond.

WB 65	Plaque murale VENO trou allongé	1 kg
WB 65R	Plaque murale VENO trou rond	1 kg

POTEAU SUR PLATINE FIXE

Poteau galvanisé avec une plaque pour la fixation sur une dalle en béton. Avec 2 paires d'attaches. Disponible également avec des 2 ferrures de 180°.

SPV 085	Poteau sur platine VENO fixe 1 parie de ferrure	3 kg
SPV 085DL2	Poteau sur platine VENO fixe 2 paire de ferrures	3,2 kg

POTEAU SUR PLATINE MODULABLE

Ce poteau peut être installé dans toutes les barrières VENO pour ajouter plus de stabilité sur l'ensemble. Avec 2 paires d'attaches pour monter les barrières en fonction du fumier.

SPVP 085	Poteau sur platine VENO modulable 1 pire de ferrure	3,5 kg

POTEAU AVEC FOURREAU

Ce poteau doit être monté dans un fourreau, donc on peut retirer le poteau à tout moment afin d'avoir plus de place. Également avec 2 paires d'attaches.

SPI 085	Poteau VENO avec 1 piare de ferrure	2,5 kg
SPI 085DL2	Poteau VENO avec 2 paire de ferrure	2,6 kg

ATTACHE A SOUDER

Cette attache n'est pas galvanisée et peut-être soudé sur tout support métallique.

LL 30.5.50.16.30	Attache à souder VENO	-

FERRURE A VISSER

Excellente solution pour fixer la claie à des murs et des poteaux. Il faut 2 ferrures pour les fixations au mur. Pour tourner dans le bois ou viser dans du métal.

FL	Ferrure VENO bois	-
BL	Ferrure VENO métal	-

CROCHET DE FIXATION

Fixation sur laquelle on range les barrières sur un mur ou dans une bétaillère.

OHB 015	Crochet de fixation VENO mur	0,6 kg
OHS 015V	Crochet de fixation VENO bétaillère	2 kg

AGRO P.E.S.

CORNADIS JOURDAIN

CORNADIS MOUTON

Cornadis à moutons lourd, réalisé en tubes de Ø 42,4 et 27,0 mm. Disponible en éléments de 7 places sur 2,5 m. Composé de 2 cadres: un cadre avec les bras mobiles et cliquet de verrouillage silencieux; un cadre coulissant pour permettre la position livre service. Ces cornadis sont silencieux et les agneaux ne peuvent pas passer.

Hauteur totale: 48,5 cm. Largeur position de verrouillage: 9,5 cm. Place par animal: 31,5 cm.

Des poteaux et auge de 33 ou 62 cm sont disponibles.

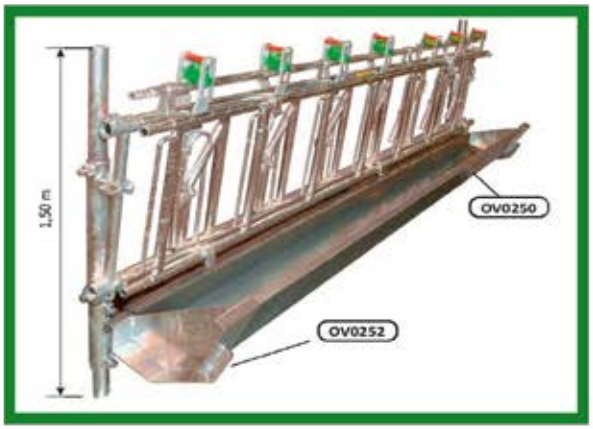

OV0750	Cornadis JOURDAIN mouton 2,50 m / 7 places	55 kg
CC3988	Barrette de tronçon JOURDAIN	1,5 kg
CC3986	Poteau JOURDAIN 1,50 m avec inclinaison	5,4 kg
OV9960	Paal JOURDAIN sur platine 1,23 m avec inclinaison	8,3 kg
CC3980	Manette de commande du cornadis	0,7 kg
OV9910	Manette de commande 2ème cadre	2 kg
CC3990	Auge JOURDAIN grande capacité 2,50 m / 0,62 m	38 kg
CC3992	Support avec embout JOURDAIN grand	8 kg
CC3994	Support d'auge intermédiaire JOURDAIN grand	6 kg
OV0250	Auge JOURDAIN cornadis mouton 2,50 m / 0,33 m	19 kg
OV0252	Support avec embout JOURDAIN auge petit	5 kg
OV0254	Support d'auge inter. JOURDAIN mouton petit	4 kg

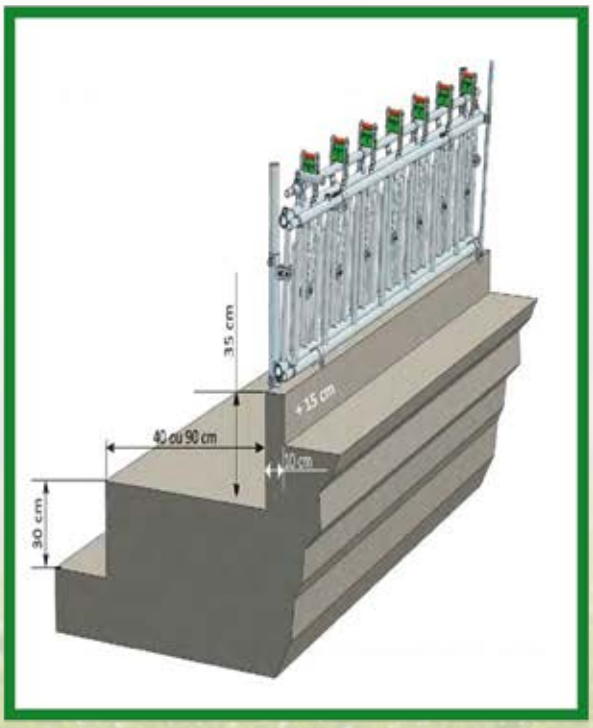

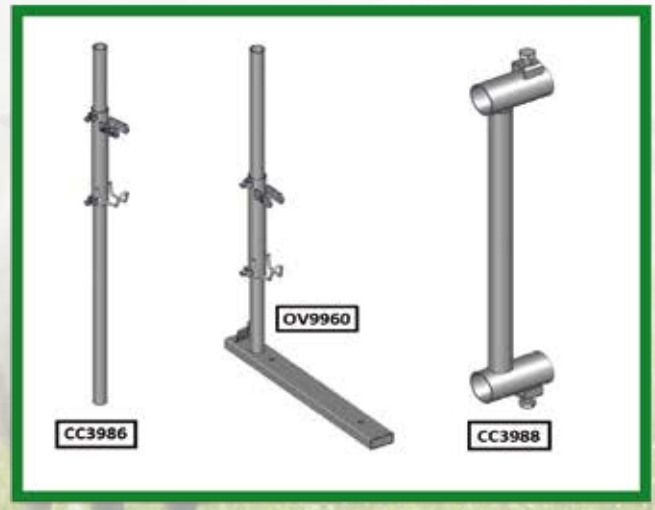

CORNADIS JOURDAIN

CORNADIS A CHEVRES

Cornadis à chèvres lourd en éléments de 8 places sur 2,50 m, réalisé en tubes de Ø 42,4 et 27,0 mm. Hauteur: 70 cm. Les bras mobiles sont renforcés par une bague anti-usure traversante. Largeur par animal: 31,5 cm.

Le cornadis peut recevoir une auge métallique galvanisée grande capacité avec rebords anti-rejets.

CC3982	Cornadis JOURDAIN chèvre 2,50 m / 8 places	54 kg
CC3987	Barrette de fin de tronçon JOURDAIN chèvre	1,2 kg
CC3986	Poteau JOURDAIN 1,50 m avec manchon	5,4 kg
CC3980	Manette de commande JOURDAIN	0,7 kg
CC3990	Auge JOURDAIN grande capacité 2,50 m / 0,62 m	38 kg
CC3992	Support avec embout JOURDAIN grand	8 kg
CC3994	Support d'auge intermédiaire JOURDAIN grand	6 kg
OV0250	Auge JOURDAIN cornadis mouton 2,50 m / 0,33 m	19 kg
OV0252	Support avec embout JOURDAIN auge mouton	5 kg
OV0254	Support d'auge inter. JOURDAIN mouton grand	4 kg

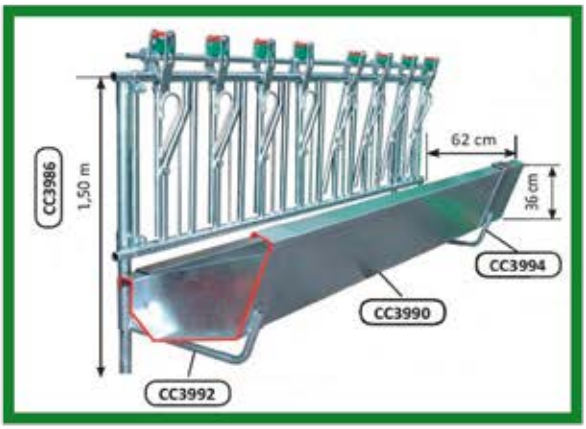

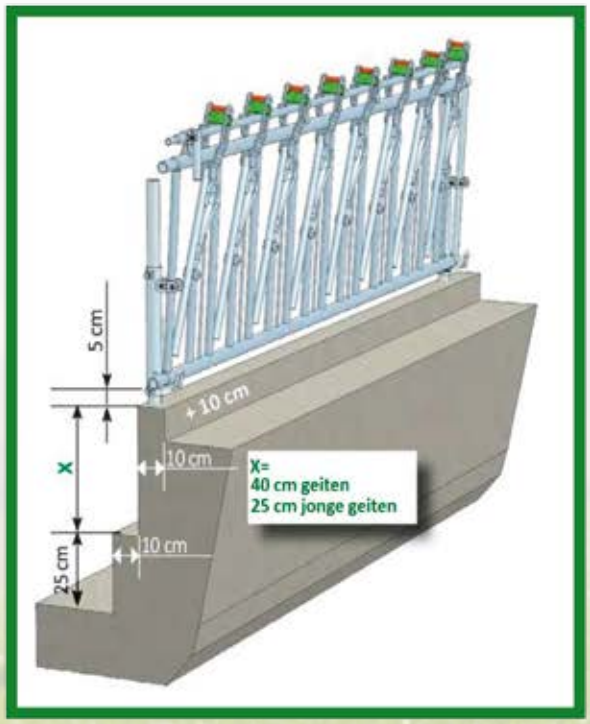

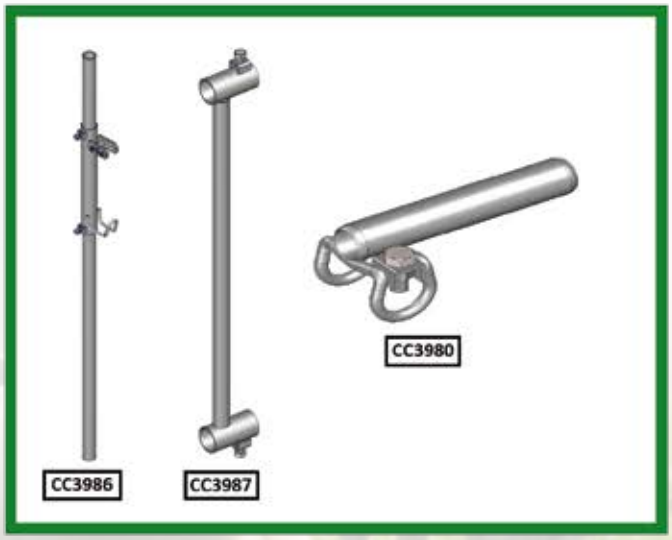

CORNADIS JOURDAIN

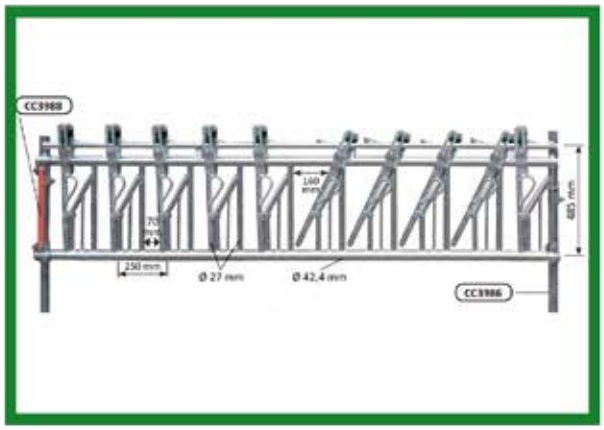

CORNADIS A CHEVRETTES

Caractéristiques identiques au cornadis à chèvres mais en éléments de 10 places sur 2,50 m, réalisés en tubes de Ø 42,4 et 27,0 mm.

Hauteur: 48,5 cm. Largeur par animal: 25 cm.

Ces cornadis sont à monter sur des poteaux de Ø 42,4 mm.

CC3983	Cornadis JOURDAIN chèvrette 2,50 m / 10 pl	47 kg
CC3988	Barrette de tronçon JOURDAIN	1,5 kg
CC3986	Poteau JOURDAIN 1,50 m avec inclinaison	5,4 kg
CC3980	Manette de commande JOURDAIN	0,7 kg
CC3990	Auge JOURDAIN grande capacité 2,50 m / 0,62 m	38 kg
CC3992	Support avec embout JOURDAIN grand	8 kg
CC3994	Support d'auge intermédiaire JOURDAIN grand	6 kg
OV0250	Auge JOURDAIN cornadis mouton 2,50 m / 0,33 m	19 kg
OV0252	Support avec embout JOURDAIN auge mouton	5 kg
OV0254	Support d'auge inter. JOURDAIN mouton grand	4 kg

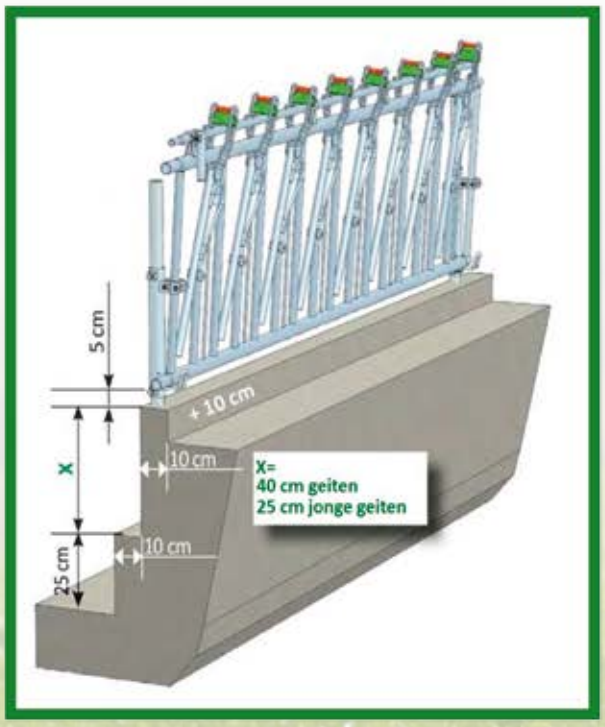

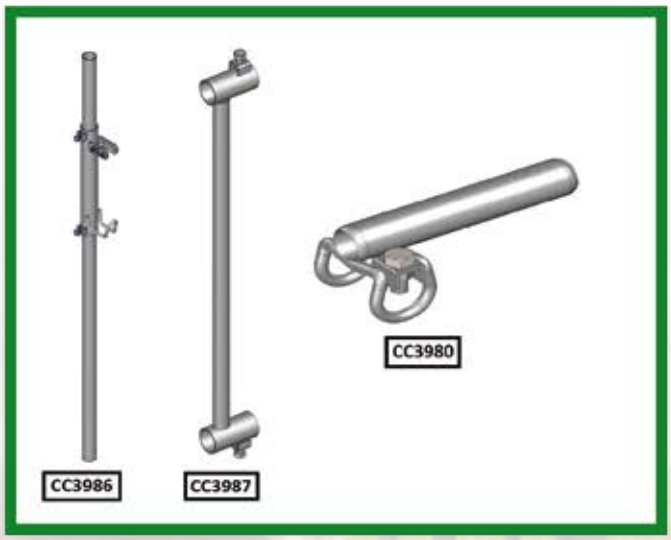

CORNADIS JOURDAIN

LIBRE-SERVICE MOUTONS ET CHEVRES

Ensemble galvanisé de barres garrot, poteaux et une auge. Ensemble galvanisé comprenant des barres garrots, poteaux et une auge. Les barres garrot et l'auge sont réglables en hauteur. Auge trapézoïde spéciale, avec un plateau de 1,5mm, grande capacité avec rebords anti-rejets. Disponible en élément de 2,5 m et autres mesures.

OV3501	Cornadis mouton LS JOURDAIN 2,5 m élément départ	78 kg
OV3502	Cornadis mouton LS JOURDAIN 2,5 m élément suivant	61 kg
OV9917	Chaise intermédiaire JOURDAIN Cornadis LS	13 kg
OV9918	Auge JOURDAIN Cornadis LS	38 kg
OV9919	Barre garrot JOURDAIN Cornadis LS	5 kg
OV9920	Embout JOURDAIN Cornadis LS	15 kg
OV9950	Manchon croix 34/34 JOURDAIN Cornadis LS	0,6 kg

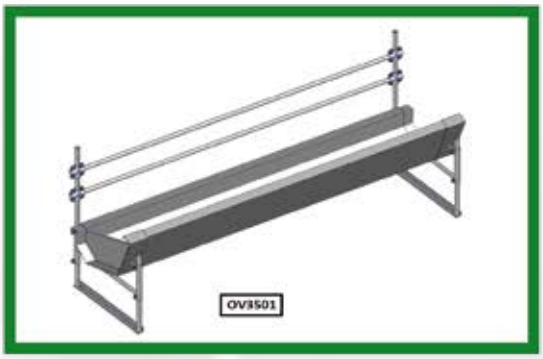

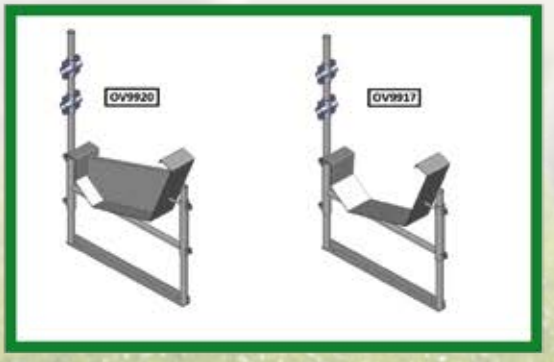

BARRIERES DE SEPARATION JOURDAIN

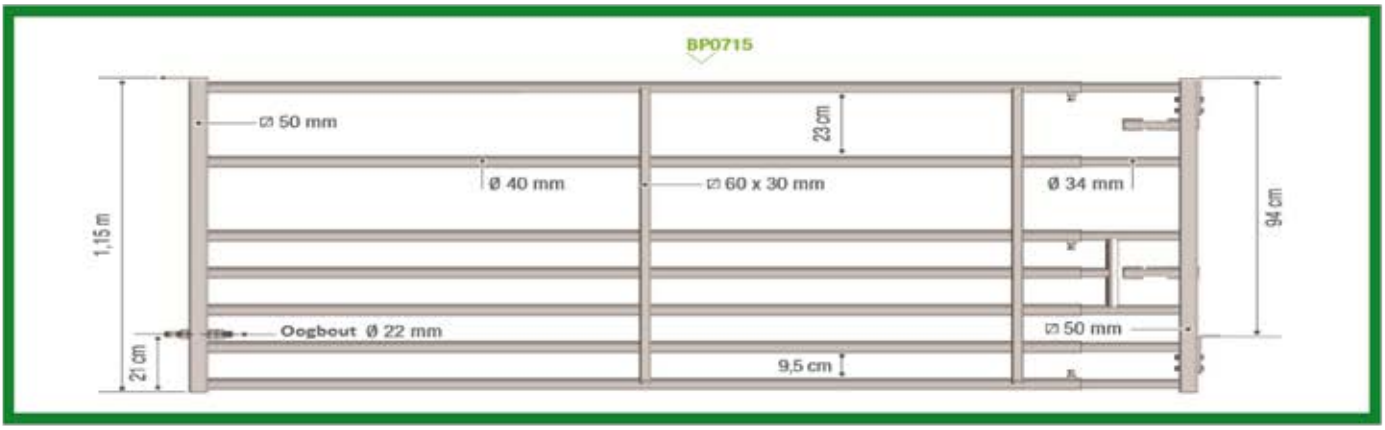

BARRIERE EXTENSIBLE 7 LISSES

La partie avant constitue un avant universel faisant office de panneau ou bien de porte avec deux verrous Autolock en fonction du sachet de boulonnerie.

Etant réglable, cette barrière est très pratique en intérieur de bâtiment pour le mouton et la chèvre.

BP 0701	Barrière JOURDAIN EX7 porte 1/2 m	36 kg
BP 0702	Barrière JOURDAIN EX7 porte 2/3 m	46 kg
BP 0703	Barrière JOURDAIN EX7 porte 3/4 m	57 kg
BP 0704	Barrière JOURDAIN EX7 porte 4/5 m	69 kg
BP 0705	Barrière JOURDAIN EX7 porte 5/6 m	79 kg
BP 0711	Barrière JOURDAIN EX7 panneau 1/2 m	35 kg
BP 0712	Barrière JOURDAIN EX7 panneau 2/3 m	45 kg
BP 0713	Barrière JOURDAIN EX7 panneau 3/4 m	56 kg
BP 0714	Barrière JOURDAIN EX7 panneau 4/5 m	68 kg
BP 0715	Barrière JOURDAIN EX7 panneau 5/6 m	78 kg

SEPARATIONS CHEVRES

Démontables instantanément et ouvrantes dans les 2 sens. Possibilité de raccourcir à la pose. Avec 2 béquilles de réglage à une seule extrémité. À poser sur chapes ou sur poteaux Ø 76 mm à sceller ou sur platine. Chant 1,08 m, barreaux Ø 27 mm grugés, entre barreaux 75 mm.

CC 3970	Séparation JOURDAIN chèvres de 3 m	43 kg
CC 3972	Séparation JOURDAIN chèvres de 4 m	58 kg
CC 3974	Séparation JOURDAIN chèvres de 5 m	76 kg
CC 3963	Portillon JOURDAIN chèvres 1,30 m	-
CC 3960	Avant JOURDAIN chèvres porte	-

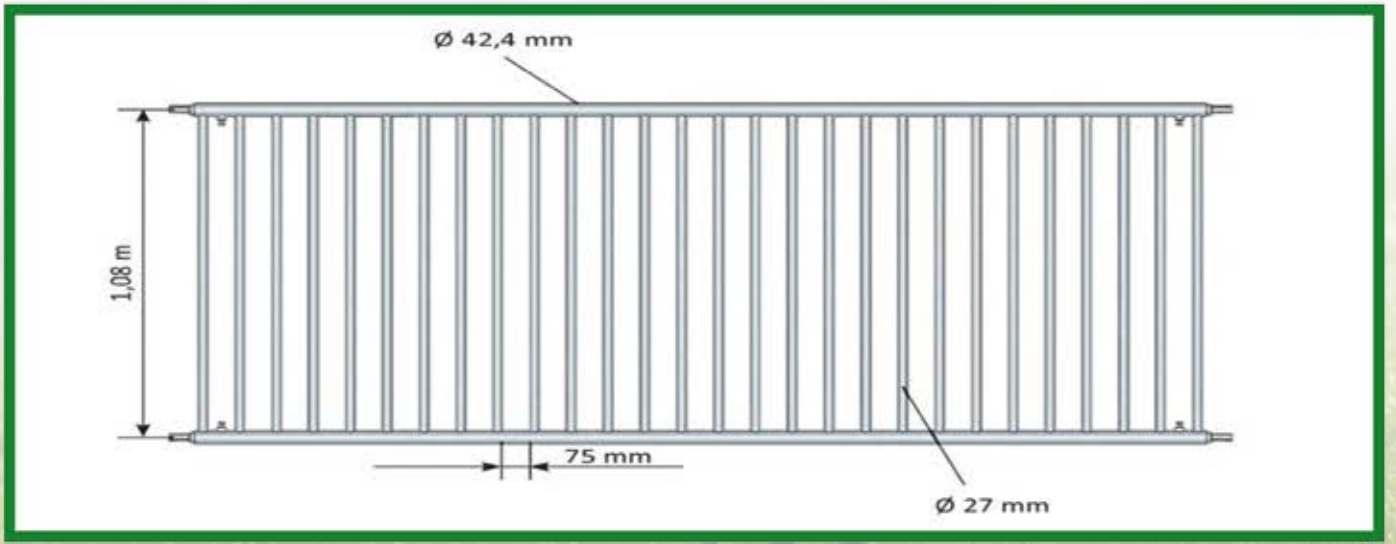

BARRIERES DE SEPARATION JOURDAIN

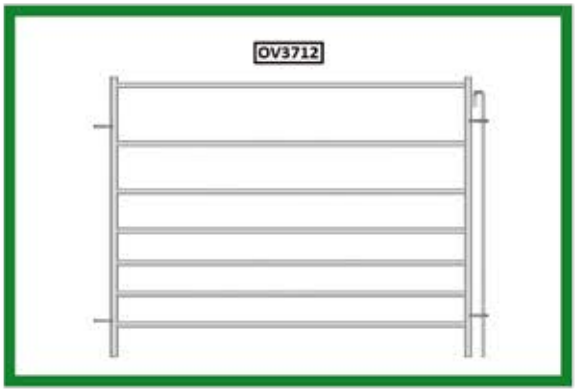

BARRIERE JOURDAIN

Barrière simple et robuste avec 7 barres pour moutons et chèvres. Construite en tube de Ø 20 et 27 mm. Les barrières peuvent être reliées par une tige. Ceci la rend très pratique pour créer rapidement un parc ou un couloir de contention.

Hauteur: 1,00 m

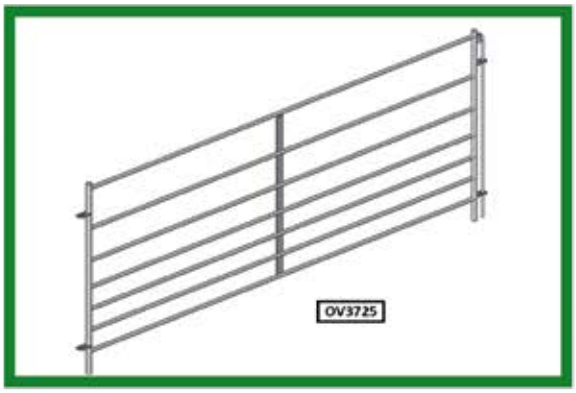

OV3712	Barrière mouton JOURDAIN 1,25 m	11 kg
OV3715	Barrière mouton JOURDAIN 1,50 m	13 kg
OV3720	Barrière mouton JOURDAIN 2,00 m	18 kg
OV3725	Barrière mouton JOURDAIN 2,50 m	21 kg
OV3730	Barrière mouton JOURDAIN 3,00 m	26 kg
PN9985	Tige JOURDAIN pour barrière mouton	0,9 kg

BARRIERES DE SEPARATION JOURDAIN

BARRIERE JOURDAIN AVEC DECOUPE ABREUVOIR

Barrière simple et robuste avec 7 barres pour moutons et chèvres, pourvu d'une découpe abreuvoir. Construite en tube de Ø 20 et 27 mm. Les barrières peuvent être reliées par une tige.
Hauteur: 1,00 m

OV3703 Barrière mouton JOURDAIN découpe abreuvoir 1,50m 13 kg

PORTILLON ENCADRÉ JOURDAIN

Portillon encadré robuste avec 7 barres, pourvu d'une manette de commande. Construit en tube de Ø 20 et 27 mm. Le portillon peut être relié à d'autres barrières par une tige.
Hauteur: 1,00 m

OV3709 Portillon encadré JOURDAIN 1,25 m 19 kg

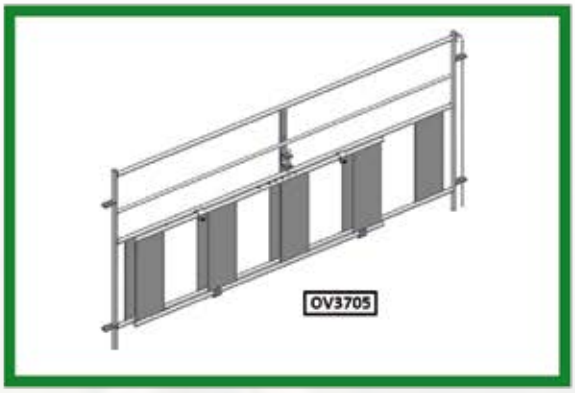

PASSAGE D'AGNEAUX JOURDAIN

Robuste avec 4 passages. Les 4 passages peuvent être réglé en largeur. Construit en tube de Ø 20 et 27 mm. Le passage d'agneaux peut être relié à d'autres barrières par une tige.
Hauteur: 1,00 m

OV3705 Passage d'agneaux JOURDAIN 2,00 m 29 kg

AUGES POUR MOUTONS

AUGE MURALE IAE

Auge galvanisée avec 4 points de fixation. Les bords sont replis vers l'intérieur pour un confort et une sécurité optimale.
Largeur 30 cm. Profondeur 16 cm.

F030 2070 03	Auge murale IAE galva 0,91 m	-
F030 2070 04	Auge murale IAE galva 1,22 m	-
F030 2070 05	Auge murale AE galva 1,52 m	-
F030 2070 06	Auge murale IAE galva 1,83 m	-
F030 2070 07	Auge murale IAE galva 2,13 m	-
F030 2070 08	Auge murale IAE galva 2,44 m	-

AUGE SUR PIEDS IAE

Auge galvanisée sur des petits pieds. Les bords sont repliés vers l'extérieur. Largeur: 31,5 cm. Profondeur: 16 cm.
Hauteur totale: 19 cm.

F035 2005 21	Auge sur pieds IAE galva 0,91 m	-
F035 2005 22	Auge sur pieds IAE galva 1,37 m	-
F035 2005 23	Auge sur pieds IAE galva 1,83 m	-
F035 2005 24	Auge sur pieds IAE galva 2,74 m	-

AUGE SUR PIEDS VENO

Cette auge est fabriquée à partir d'une buse demi-ronde de 30 cm en PVC qui est fixée à 2 embouts avec des pieds qui donnent une bonne stabilité à l'ensemble.
Hauteur totale: 35 cm.

VG 125.30H	Auge sur pieds VENO pvc 1,25 m	11 kg
VG 250.30H	Auge sur pieds VENO pvc 2,50 m	17 kg

AUGE AVEC CROCHETS VENO

Cette auge est fabriquée à partir d'une buse demi-ronde de 30 cm en PVC qui est fixée à 2 embouts avec des crochets. Se fixe très facilement sur les barrières VENO.

VGH 125.30	Auge avec crochets VENO pvc 1,25 m	9 kg
VGH 250.30	Auge avec crochets VENO pvc 2,50 m	15 kg

AUGES POUR MOUTONS

AUGE SATENE GALVA

Auge simple galvanisée avec bords en double rabat vers l'extérieur. Fabriquée en acier 15/10e. Cette auge est étanche et a une capacité de 53 l.

Les côtés sont légèrement plus élevés afin que l'auge ne touche pas le sol.

Largeur totale: 34 cm. Longueur totale: 2 m. Hauteur: 16 cm.

AGM 3420	Auge SATENE galva 2,00 m	15 kg

AUGE PAXTON

Auge en demi-ronde entièrement en PVC. Cette auge est étanche et très légère. Existe en plusieurs versions.

LF1	Auge PAXTON 100 * 29 * 13 cm	-
LF2	Auge PAXTON 200 * 29 * 13 cm	-
LF3	Auge PAXTON 300 * 29 * 13 cm	-
LF5	Auge PAXTON 200 * 46 * 23 cm	-

BACS EN CAOUTCHOUC

Mangeoire en caoutchouc rond (hauteur 24 cm) ou rectangulaire (hauteur 20 cm).

3907	Bac en caoutchouc rectangulaire 30 l	-
3904	Bac en caoutchouc rond 60 l	-

RATELIERS

RATELIER CIRCULAIRE IAE

Râtelier circulaire avec 24 passages de tête. Ce râtelier se compose de 2 parties demi-rondes qui sont assemblées par tiges, ce qui facilite le remplissage.

Diamètre: 160 cm

Hauteur: 90 cm

F035 2000 01	Râtelier circulaire IAE moutons	-

RATELIER CIRCULAIRE SATENE

Râtelier circulaire galvanisé à passages de têtes obliques. La forme oblique évite aux agneaux de rentrer dans le râtelier. Construction très lourde avec embase tôlée. Ce râtelier doit être rempli par le dessus car on ne peut pas l'ouvrir.

Diamètre: 160 cm

Distance entre les barres: 15 cm

RMC 0160	Râtelier circulaire SATENE oblique moutons	64 kg

RATELIER CIRCULAIRE POUR ANIMAUX ENCORNES

Râtelier circulaire spécialement conçu pour les ovins et caprins fortement encornés. Grâce aux tubes horizontaux, ils n'ont aucun problème pour manger en toute sécurité. Fabriqué en 2 parties demi-rondes qui sont assemblées par des tiges.

Diamètre: 160 cm

Hauteur: 90 cm

F035 2000 32	Râtelier circulaire IAE animaux encornés	-

RATELIER CIRCULAIRE JOURDAIN

Râtelier circulaire en 2 parties avec 24 passages de têtes. Les 2 parties sont assemblées par 2 tiges.

Diamètre intérieur: 1,66 m

Hauteur: 92 cm

RA 0170	Râtelier circulaire JOURDAIN moutons	73 kg

RATELIERS

RATELIER JOURDAIN DEMI-LUNE

Conçu spécialement pour les balles rondes avec un diamètre maximum de 1,50 m. Convient aux moutons, chèvres et poulains.

RA 1018	Râtelier JOURDAIN demi-lune	98 kg

RATELIER SPECIAL CHEVRERIE SATENE

Râtelier à grilles auto-serrantes, impénétrable par les chèvres. Modèle pour balle ronde Ø 1,80 m. Avec marchepieds à hauteur réglable. Pour le chargement, la grille passe sous le râtelier. Dimensions (L x l x h): 200 x 160 x 190 à 230 cm.

RCA 1218	Râtelier SATENE chèvres	150 kg

RATELIER SUR PIEDS VENO

Râtelier galvanisé sur pieds réglables en hauteur avec maille carré de 7,5 x 5 cm. Il est possible de compléter ce râtelier avec une auge et un toit.

HR 120VENO	Râtelier VENO sur pieds 1,20 m	29 kg
HR 240VENO	Râtelier VENO sur pieds 2,40 m	39 kg
DAK	Toit râtelier VENO 1,20 m / 2,40 m	-
VG	Auge pour râtelier VENO 1,20 m / 2,40 m	-

RATELIER CARRE VENO

Râtelier carré composé de 4 parties qui se mettent autour du ballot. Construction très lourde.
2 éléments glissent vers le milieu du râtelier quand les animaux mangent. Entièrement galvanisé.
Dimension (L x l): 1,60 x 2,00 m.

VBVH 160.200	Râtelier VENO balle carré	94 kg

RATELIERS

RATELIER MURAL VENO

Râtelier à fixer contre un mur. Equipé de 4 points de fixation.
Taille de la maille: 7,5 x 5 cm.
Dimensions (L x l x h): 1,20 x 0,30 x 0,50 m

WR 120	Râtelier VENO murale 1,20 m	6,8 kg

RATELIER AVEC CROCHETS VENO

Râtelier facile à placer sur des barrières VENO. Equipé de 2 longs crochets.
Taille de la maille: 7,5 x 5 cm.
Dimensions (L x l x h): 1,20 x 0,30 x 0,50 m

HR 120	Râtelier VENO avec crochets 1,20 m	11 kg

RATELIER MURALE VENO AVEC AUGE

Râtelier avec auge de 30 cm de largeur à fixer contre le mur.
Equipé de 4 points de fixation.
Taille de la maille: 7,5 x 5 cm.
Dimensions (L x l x h): 1,20 x 0,30 x 0,70 m

WR 120GO	Râtelier VENO murale avec auge 1,20 m	15 kg

RATELIER AVEC CROCHETS ET AUGE VENO

Râtelier facile à placer sur des barrières VENO. Equipé de 2 longs crochets.
Taille de la maille: 7,5 x 5 cm.
Dimensions (L x l x h): 1,20 x 0,30 x 0,70 m

HR 120GO	Râtelier VENO avec crochets et auge 1,20 m	19 kg

RATELIERS

RATELIER MURAL VENO PETIT

Râtelier à fixer contre un mur. Equipé de 2 points de fixation. Taille de la maille: 7,5 x 5 cm.

Dimensions (L x l x h): 0,46 x 0,22 x 0,50 m

HOZR 050W	Râtelier VENO murale petit	1,5 kg
HOZRG 050W	Râtelier VENO murale petit avec auge	3 kg

RATELIER MURAL SATENE

Râtelier mural de 2 m avec auge entièrement galvanisé. Avec 4 points de fixation et un rebord intérieur anti-gaspillage. Construction très lourde!

Espacement: 45 mm

Dimensions (L x l x h): 200 x 30 x 60 cm

RMM 2000	Râtelier SATENE murale avec auge	52 kg

RATELIER AVEC CROCHETS IAE

Râtelier équipe de 2 crochets avec les côtés fermés.

Dimensions (L x l x h): 0,40 x 0,42 x 0,24 m

Taille de la maille: 7,5 x 7,5 cm.

F035 2009 03	Râtelier IAE avec crochets 0,61 m	-
F035 2009 04	Râtelier IAE avec crochets 0,91 m	-
F035 2009 01	Râtelier IAE avec crochets 1,25 m	-
F035 2009 02	Râtelier IAE avec crochets 1,83 m	-

SYSTEMES D'ABREUVEMENTS LA BUVETTE

MOD. LAC 10
PVC avec flotteur

MOD. LAC 5
Polycoat avec flotteur

MOD. LAC 55
Polycoat avec flotteur

MOD. BABYLAB (1/2")
Polycoat avec tube poussoir

MOD. BABYLAB 'T' (3/4")
Polycoat avec tube poussoir

MOD. BIGLAC 25
Flotteur et protection éventuele

Flotteur bac à eau

Flotteur LACABAC
avec protection

THERMOLAC
Antigel sans électricité

LAKCHO
Antigel avec résistance

Buse isolée en PE
pour LAKCHO

Transformateurs

SYSTEMES D'ABREUVEMENTS SUEVIA

MOD. 370 (1/2")
Email avec tube poussoir

MOD. 375 (3/4")
Email avec tube poussoir

MOD. 130 P (1/2")
PVC avec flotteur

MOD. 350 (1/2")
Email avec flotteur

MOD. 340-H (1/2")
Email avec flotteur

MOD. 130 P-H (1/2")
PVC avec flotteur et antigel

MOD. 43A (1/2")
Antigel avec résistance

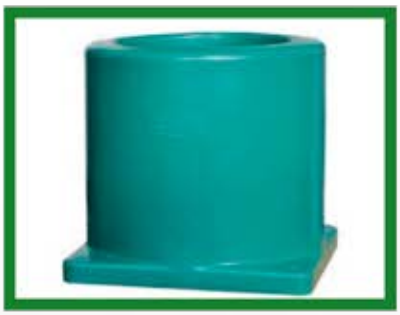

Buse isolée en PE
pour MOD. 43A

Transformateurs

Circulateur-réchauffeur d'eau

MOD. 850
Antigel sans électricité

Câble chauffant
230 V

Elevage des agneaux

Des agneaux bien soignés deviennent des moutons ou chèvres à haut rendement.

Un bon poids ou une production de lait élevée est la conséquence directe d'un élevage optimalisé. En d'autres mots, il est utile de bien soigner les agneaux, parce que cela permet d'améliorer les résultats de l'entreprise. Des veaux qui présentent des problèmes de santé, comme la diarrhée ou des problèmes pulmonaires, ont un retard de croissance impossible à rattraper et restent des cas à problèmes. AGRO P.E.S. peut fournir tout ce qu'il y a de meilleur pour élever les agneaux: tant des produits d'hygiène et des remèdes pour un vêlage sans problème, que des matériaux pour soigner et nourrir les jeunes bêtes à l'étable ou en prairie.

MATERIEL POUR L'ÉLEVAGE DES AGNEAUX

PESSAIRE SAVEWE
Support pour éviter l'affaissement de l'agneau pendant les dernières semaines. En PVC et pourvu de ficelle d'attache.

BANDAGE PROLAPSUS
Bandage qui empêche les incidents et leur propagation. Permet un déroulement normal de l'agnelage et atténue la douleur. Sangles en nylon avec attaches pour fermeture et inserts en cuir doux.

LASSO
L'agneau peut facilement être conduit à l'extérieur en positionnant la boucle autour de sa tête.

CORDE POUR VÊLEUSE EN CAOUTCHOU
Idéale pour les agneaux grâce au caoutchouc, les risques de blessures aux pattes sont considérablement diminués.

CORDE DE VÊLEUSE EN NYLON
Set de 2 corde de vêleuse en nylon.

POMPE DE RÉANIMATION POUR AGNEAUX
Pour agneaux nouveau-nés qui ont un rythme cardiaque, mais qui ne sont pas en mesure de respirer par eux-mêmes à cause du mucus dans les voies respiratoires. La pompe sert à enlever la glaire et le réanimateur à administrer de l'oxygène à l'agneau.

SPRAY D'ADOPTION 200 ML
Neutralise l'odeur naturelle de l'agneau et de la brebis. Prévient le rejet instinctif de l'agneau adoptif par la brebis.

COUVERTURE POUR AGNEAUX
Pour la protection d'agneaux nouveau-nés par temps froid et protège des refroidissement. La couverture s'enfile par la tête et se fixe aux quatre jambes. Emballé en 25 pièces par sachet.

SERINGUE D'ALIMENTATION NETTEX
Pour administrer le colostrum de façon rapide et facile.
Tuyau disponible séparément.

RESERVOIR SONDE D'ALIMENTATION NETTEX
Convient pour administrer la bonne quantité de colostrum à plusieurs agneaux sans avoir à recharger. Réservoir de 200 ml.
Tuyau disponible séparément.

SERINGUE D'ALIMENTATION GENIA
Pour une administration efficace et rapide du colostrum avec un tuyau transparent.
Tuyau disponible séparément.

HARNAIS POUR AGNEAUX NETTEX
Harnais pour faciliter le transport ou le pesage des agneaux. Facile à porter grâce aux clips.

MATERIEL POUR L'ÉLEVAGE DES AGNEAUX

SEAU À TÉTINE AGNEAU AVEC 3 TÉTINES

Seau à tétine avec 3 grosses tétines pour agneaux.

Tétine, joint et soupape de rechange disponible séparément.

SEAU À TÉTINE AGNEAU AVEC 5 TÉTINES

Seau à tétine avec 5 grosses tétines pour agneaux.

Tétine, joint et soupape de rechange disponible séparément.

SEAU À TÉTINE AGNEAU AVEC 6 TÉTINES

Seau à tétine avec 6 tétines fines pour agneaux.

Tétine, joint et soupape de rechange disponible séparément.

SEAU À TÉTINE AGNEAU 6 TÉTINES

Seau à tétine qui peut être fixé sur un enclos ou une planche. Chaque côté est pourvu de 3 tétines.

Tétine, joint et soupape de rechange disponible séparément.

COUVERCLE POUR SEAU À TÉTINE

1. Couvercle pour seau à tétine fixable
2. Couvercle plat pour seau à tétine

SUPPORT SEAU À TÉTINE PLAT

Pour fixer facilement le seau à tétine sur un mur ou une planche en bois. Disponible en acier ou en pvc.

BAC D'ALLAITEMENT MULTI FEEDER

Bac d'allaitement de 30 litres avec 7 tétines fines en latex. Avec crochet pour accrocher facilement.

Tétine, joint et soupape de rechange disponible séparément.

COUVERCLE POUR MULTI FEEDER

Protège des impuretés et des germes. Couvercle fait en polyester et a cordon caoutchouc élastique.

BIBERON AGNEAU

Biberon de 450 ml, avec graduation et une ouverture large.

TÉTINE AGNEAU

Tétine pour biberon pour agneau en latex.

SUPPORT POUR BIBERON AVEC 4 BIBERONS

Support pour accrocher facilement 4 biberons l'un à côté de l'autre. Avec crochet pour accrocher à des clôtures et des enclos.

SUPPORT POUR BIBERON AVEC 5 BIBERONS

Support pour accrocher facilement 5 biberons l'un à côté de l'autre. Avec crochet pour accrocher à des clôtures et des enclos.

MATERIEL POUR L'ÉLEVAGE DES AGNEAUX

STATION DE LAIT VOLAC
Station de lait chauffant, équipé d'un élément chauffant de 300 watts et d'un thermostat. Il a une capacité de 25 litres et est chauffé continuellement par le système «bain-marie». Le système peut être étendu jusqu'à 4 tétines.

FOUETS EN INOX
Fouet solide fabriqué en acier inoxydable.

MESURE EN PVC TRANSPARANT
Tasse à mesurer transparente disponible en 1, 2, 3 et 5 litres.

CRUCHES À LAIT
Cruches à lait en polythène (5, 10, 20, 40 litres) ou en émail (2 et 5 litres).

PELLS À ALIMENTS PVC
Disponible en 0,5 / 1,0 / 1,5 / 2,0 ou 2,5 kg.

PELLE À ALIMENTS ALUMINIUM
Disponible en forme rond (1,5/2/2,5 kg), plat (0,9/1,6 kg) courbé (1,25/2 kg).

GANTS D'INSÉMINATION 95 CM
Sensigan: Gants en polyéthylène (28 microns). Excellente sensibilité tactile.
Explogan: Gants en polyéthylène (30 microns). Excellent compromis résistance et sensitivité.
Ecogan: Gants en polyéthylène (25 microns).

LUBRIFIANT TOPRO
Le lubrifiant Topro peut être utilisé sur les mains, les bras, les gants et les outils pour les explorations vaginales ou rectales, et les procédures obstétricales.
Disponible en 1 et 5 litres.

LUBRIFIANT GENIA
Le lubrifiant peut être utilisé sur les mains, les bras, les gants et les outils pour les explorations vaginales ou rectales, et les procédures obstétricales.
Disponible en 1 litre.

THERMOMETRE DIGITAL
Thermomètre mesurant rapidement la température (10 sec), avec signale sonore et une mémoire de la dernière valeur mesurée .

THERMOMETRE DIGIFLASH
Thermomètre mesurant rapidement la température avec signale sonore et un bout flexible.

THERMOMETRE BIGSCREEN
Thermomètre mesurant rapidement la température avec éclairage de fond (vert = pas de fièvre, rouge = fièvre. Il possède une mémoire de la dernière valeur mesurée et un arrêt automatique.

MATERIEL POUR L'ÉLEVAGE DES AGNEAUX

PESON ANALOGUE

Idéal pour déterminer rapidement le poids. Equipé d'un mécanisme et d'un ressort de haute qualité. Écran plexiglass robuste et boîtier solide.

PESON DIGITAL DIGISCALE 300

Peson digital rapide et efficace pour utilisation professionnelle. Avec crochet et suspensions rotatifs à 360°. Equipé de piles chargeables.

ARMATURE

Armature en aluminium, avec 6 fentes d'aération pour une meilleure circulation d'air autour de la lampe infrarouge. Câble de 5 mètre.

ARMATURE AVEC INTERRUPTEUR

Armature en aluminium avec un câble de 5 mètre. Equipé d'une fonction économique pour l'électricité.

LAMPE CHAUFFANTE ROUGE

Lampe infrarouge Philips en verre trempé. Plus de chaleur et plus de diffusion grâce au double déflecteur.
Disponible en 150 et 250 Watt.

LAMPE CHAUFFANTE BLANCHE

Lampe infrarouge Philips en verre trempé. Plus de chaleur et plus de diffusion grâce au double déflecteur.
Disponible en 150 et 250 Watt.

LAMPE CHAUFFANTE ÉCONOMIQUE ROUGE

Lampe infrarouge économique Philips robuste grâce au verre trempé. Économisez jusqu'à 30 % d'énergie. Très économique (plus de 5000 heures de durée de vie).
Disponible en 100 et 175 Watt.

LAMPE CHAUFFANTE ÉCONOMIQUE BLANCHE

Lampe infrarouge économique Philips robuste grâce au verre trempé. Economisez jusqu'à 30 % d'énergie. Très économique (plus de 5000 heures de durée de vie).
Disponible en 100 et 175 Watt.

SUPPLEMENTS DIETETIQUES AGNEAUX

VOLOSTRUM 50 GR

Volostrum est un remplaçant naturel de colostrum pour agneaux. Administrez le produit dans les 6 premières heures après la naissance, s'il n'y a pas de quantité suffisante de colostrum de bonne qualité. Volostrum peut remplacer le colostrum jusqu'à 48 heures après la naissance. Chaque sachet contient 50 g de Volostrum, ce qui est suffisant pour 1 agneau. Il peut être mélangé avec 100 ml d'eau chaude(40°C).

VOLOSTRUM TOPRO 25 GR

C'est le premier aliment administré au agneaux et c'est essentiel pour un bon départ. C'est "la" source d'immunoglobulines, de matières grasses, de protéines et d'eau dont l'agneau à besoin. Une bonne alimentation riche en immunoglobulines est essentielle, surtout à ce stade, pour la santé et la survie de l'agneau.

KICK START TOPRO 100 ML

Kick-start est un aliment supplémentaire qui fournit de l'énergie glycogéniques rapide à l'agneau. Il en résulte une augmentation du sucre dans le sang. En plus de l'énergie (propylène glycol et de la mélasse) le produit contient des vitamines et des minéraux, y compris le sélénium, pour une résistance optimale pendant les premiers jours après la naissance.

DENKAMILK OVITOP 10 KG

Poudre de lait pour l'élevage d'agneaux. DENKAMILK OVITOP a été développé pour atteindre une croissance maximale chez les agneaux. Ce lait est optimisé sur les besoins naturels des agneaux, grâce à une sélection rigoureuse de matières premières et une composition contenant uniquement des protéines fait à base de lait de vache. Ce lait reste stable pendant 24 heures et est idéal pour l'alimentation des stocks.

DENKAMILK CAPRI-OVI 25 KG

Denkamilk Capri-Ovi 25KG lait en poudre pour l'élevage d'agneaux et aussi pour l'engraissement de chèvres et d' agneaux.

Ce lait pour agneaux et pour brebis convient pour l'engraissement des agneaux et des brebis grâce au niveau d'énergie élevé. En outre, il convient à l'élevage des agneaux. Ce produit se caractérise par un excellent goût et de bonnes caractéristiques de croissance.

SUPPLEMENTS DIETETIQUES AGNEAUX

OLIGOVIT

Aliment diététique - supplément nutritionnel pour ovins et caprins pour la préparation à l'œstrus et à la reproduction et une protection cutanée et qualité des phanères. Contient des oligo-éléments, des vitamines et des acides-aminés. Distribuer en mélange avec la ration de base ou l'eau de boisson. Pour ovins/caprins: 20 ml une fois tous les 2 mois.

OVILOR

Formule spéciale de granulé minéral de 5 mm pour moutons. 50 g par jour par mouton ou mélanger à raison de 3% dans l'aliment. Contient entre autres: Vit A3, Vit D3, Vit E, zinc, sélénium, iode... Ne contient PAS DE CUIVRE !

FARM-O-SAN BLOC POUR MOUTONS

Le bloc à lécher FARM-O-SAM est un complément alimentaire idéal durant toute l'année. La haute teneur en Cobalt et en Sélénium et Vit. E préservent les moutons de plusieurs maladies spécifiques. Il veille en même temps à une fécondité optimale. Ce bloc est résistant aux intempéries. Disponible en bloc de 20 kg.

FARM-O-SAN ANTI-MOUCHE

Le bloc anti-mouche Farm-O-San contient, en addition des minéraux et vitamines, un mélange spécial d'herbes qui révulse les mouches. L'animal ayant absorbé les herbes, son odeur corporel adoptera ces odeurs causant un effet révulsant pour les mouches. Disponible en bloc de 15 kg.

NUTRIBLOC VERTRILOR

Seau à lécher operculé de 25 kg. A mettre en prairie 15 jours après la mise à l'herbe. Après consommation du seau, attendrez 2 à 3 semaines puis en remettre un nouveau. Contribue à maintenir à des niveaux plus faibles l'infestation des parasites internes.

SUPPLEMENTS DIETETIQUES AGNEAUX

NUTRIBASSIN MOUTON (à l'ail)

Aliment minéral avec vitamines pour moutons idéal pour la complémentation en prairie ou en stabulation. NUTRIBASSIN MOUTON apporte le complément de Calcium, de Phosphore, d'oligo-éléments et de vitamines nécessaires au bon équilibre alimentaire.

Existe aussi en version avec de l'ail afin d'éloigner les insectes piqueurs. Disponible en bassin de 15 kg.

HERBAVER

Bassin operculé de 15 kg. A mettre en prairie 15 jours après la mise à l'herbe. Après consommation du bassin, attendrez 2 à 3 semaines puis en remettre un nouveau. Herbaver maintient à des niveaux plus faibles l'infestation parasitaire en pâture.

CALSEAPHOS

Bloc minéral pour ovins et caprins avec ces constituants analytiques: Calcium, Sodium, Phosphore et Magnésien. Contient également plusieurs oligo-éléments: Zinc, Manganèse, Cuivre, Iode, Cobalt et Sélénium. ATTENTION: pas conseillé à toutes les races suite à la présence de Cuivre! Disponible en bloc de 15 kg.

BLOC DE SEL - BOVIBLOC I/SE

La vraie pierre de sel, toujours utilisé par beaucoup d'éleveurs comme complément alimentaire. À donner à volonté, les animaux consomment en cas de besoin. Disponible en bloc de 10 kg.

Existe également en version enrichie avec de l'Iode et du Sélénium. Cette pierre stimule l'immunité et augmente la vitalité et la résistance du troupeau pour un prix quasiment similaire.

HYDRAFEED EFFERVESCENT

Aliment diététique pour la stabilisation du bilan des électrolytes et de l'eau en cas de risques de troubles digestifs (diarrhée). Dissoudre un sachet dans 2 l d'eau tiède et administrer la solution pendant 2 à 3 jours. Pour agneaux/chevreaux: 150 à 200 ml par repas, 2 à 3 fois par jour.

Composition: lactose, bicarbonate de soude, chlorure de sodium, chlorure de potassium.

ADMINISTRATION DE LAIT

MACHINE A TRAIRE NATIONAL

Machine à traire simple mais très robuste et efficace, avec châssis galvanisé. Doté d'un moteur monophasé 220 V 5,5A et une pompe à vide avec 4 palettes graffites 185 l/min. à –50kPa. Réservoir à vide/châssis de 17 l en acier galvanisé à chaud. Livré avec pot à lait transparent gradué de 30 l et un pulsateur pneumatique 50/50.

Existe en plusieurs versions:

- 1 pot pour 1 chèvre/mouton
- 1 pot pour 2 chèvres/moutons
- 2 pots pour 4 chèvres/moutons

CORNADIS ET TABLE DE TRAITE

Les cornadis de traite VENO sont disponibles en 2 versions: pour moutons (39 cm de large) et pour chèvres (33 cm de large). Ils sont dotés d'un système autobloquant lequel les animaux ne savent pas ouvrir. Peut être livré avec poteaux.

Il est également possible de monter ce cornadis sur une table de traite. Cet ensemble peut être fabriqué sur mesure. On peut y ajouter plusieurs options:
auge, séparations d'auge, embouts, porte avant et arrière, plate-forme, poteaux de maintien,...

CHAUFFE-LAIT

1. **EASY HEAT**
   Chauffe-lait avec paramétrage de température réglage en continu. Nettoyage facile grâce au corps de chauffe poli en fonte d'aluminium.
1. **LISTER E2008**
   Chauffe-lait avec paramétrage de température réglage en continu.

TREMIES POUR AGNEAUX

PARC A TREMIE VENO

Avec cet ensemble les moutons adultes ne peuvent pas atteindre le trémie. Dans ce type de nourrisseur il y a 2 versions: 70 et 150 kg.

Toutes les pièces sont disponibles séparément: trémies, barrières de séparation, passage d'agneaux, et tiges.

KS 70COMP	Parc à trémie VENO 70 kg	70 kg
KS 150COMP	Parc à trémie VENO 150 kg	150 kg

CREEPFEEDER

Idéal pour alimenter les agneaux. Les passages de tête de ce nourrisseur sont réglables en largeur en fonction de l'âge des agneaux. Cette trémie est entièrement galvanisée et très facile à déplacer. Il y a une système spéciale qui évite que les brebis s'étrangleraient.

F035 2001 08	Creepfeeder IAE 1,20 m	49 kg
F035 2001 07	Creepfeeder IAE 2,40 m	75 kg

NOURRISSEUR MOBILE

Grande trémie montée sur un châssis de transport. Idéal pour engraisser beaucoup d'agneaux en pâture.

Capacité: 450 kg d'aliment concentré. À déplacer avec tout type de véhicule. Cette trémie dispose d'une trappe réglable.

Longueur: 2,50 m

Largeur: 1,20 m

KB 450M	Nourrisseur mobile VENO	450 kg

NOURRISSEUR SATENE

Ces nourrisseurs de pâture sont entièrement soudés anti-résidus et équipés avec un système "attelage automatique". Le modèle simple est entièrement galvanisé tandis que le modèle double est fini avec une peinture polyuréthane acrylique sans plomb.

Largeur: 2,00 m

JMS 2002 G	Nourrisseur SATENE simple 265 l	150 kg
JMD 2002	Nourrisseur SATENE double 415 l	219 kg

Contention / Soin des pattes

Faîtes une pédicure à votre bétail efficacement et en toute sécurité.

Deux à trois fois par an, les onglons des moutons et des chèvres doivent être parés, pour enlever l'excès de corne et les cornes qui se détachent et mettre en forme le bord du sabot. Comme pour les autres soins (tonte, insémination, contrôles médicaux...) il faut regrouper les animaux, les trier et les enfermer dans un box de contention et/ou de parage. Cela ne se fait pas sans risque. Des dispositifs adaptés permettant un traitement optimal ne sont pas un luxe superflu pour les éleveurs. AGRO P.E.S. travaille avec les meilleurs fabricants et leur matériel le plus robuste pour pouvoir contenir et traiter les bovins en toute sécurité et rapidement, tout en offrant le plus de confort pour l'animal et la plus grande liberté de mouvement à l'éleveur, au vétérinaire ou au pédicure.

TONDEUSES

HEINIGER XPERT

Cette machine légère et maniable combine sa force et de la technique au plus haut niveau. Grâce à son ergonomie unique et sa surface de préhension douce, la machine est parfaitement dans la main.

Données techniques:
Puissance du moteur: 200 W
Vitesse: 2500 osc./min
Longueur: 30 cm
Poids: 1,180 kg
Émission de bruit: 79 dB

HEINIGER XTRA

Cette tondeuse puissante est dotée d'un système de coupe breveté exerçant une pression flottante sur les peignes. Il faut moins de pression et l'usure des lames est réduite de presque 50 %.

Données techniques:
Puissance du moteur: 320 W
Vitesse: 2400 osc./min
Longueur: 35 cm
Poids: 1,530 kg
Émission de bruit: 80 dB

ECONOM-AESCULAP GT494

Tondeuse luxueuse pour moutons avec une bonne puissance, débit d'air élevé, design ergonomique, la qualité de rasage uniforme et filtre remplaçable.

Données techniques:
Puissance du moteur: 200 W
Vitesse: 2650 osc./min
Longueur: 32 cm
Poids: 1,400 kg
Émission de bruit: 70 dB

LISTER SUPER 3000 PROFI

Tondeuse avec un moteur spécial et une réserve d'énergie importante, puissante et silencieuse. Dispose d'un système de refroidissement décent. Ces machines tiennent bien dans la main et sont faciles à entretenir. Avec filtre à air amovible.

Données techniques:
Puissance du moteur: 430 W
Vitesse: 2200 osc./min
Longueur: 28,5 cm
Poids: 1,450 kg
Émission de bruit: 79 dB

MATERIEL DE MARQUAGE

SPRAY MARQUEUR MOUTON

Pour le marquage des moutons avec un marqueur de bonne qualité qui sèche rapidement de l'excellence. Après la tonte, la couleur s'enlève facilement de la laine.

Disponible en rouge, vert et bleu.

CRAYON MARQUEUR

Pour le marquage rapide des moutons, fourreau en plastique avec ouverture rotative. Depuis 10 ans, il se distingue des autres fabricants par sa haute qualité.

Disponible en différentes couleurs.

PEINTURE DE LAINE

Convient parfaitement pour le marquage des agneaux et des moutons. Sèche très rapidement (entre quatre et huit heures) et lavable.

Disponible en rouge, vert et bleu.

TIMBRE DE MARQUAGE

Set de 10 timbres de marquage en aluminium de 10 cm de haut (0 à 9). A utiliser avec de la peinture de laine.

BRACELETS POUR PATTES ET COU

Bracelets pour pattes et cou en PVC flexible avec fermeture pour chèvres et moutons. On peut écrire là dessus avec un marqueur.

Disponible en différentes couleurs.

BOUCLES

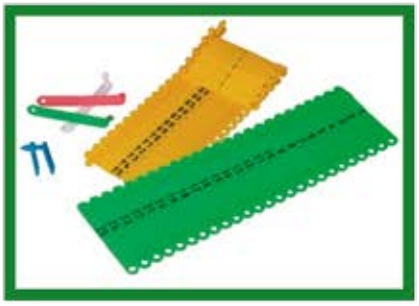

BOUCLES NUMÉROTÉES ROTOTAG

Boucles numérotées des deux côtés. Idéal pour donner une identification personnelle à vos agneaux.
Dimensions: 1 x 3,5 cm
Emballé en paquet de 100.
Disponible en différentes couleurs.

PINCE POUR BOUCLES ROTOTAG

Pince pour les boucles rototag, fabriquée en aluminium et équipée d'un ressort afin que les boucles restent bien dans la pince.

PINCE POUR BOUCLES JUMBO

Boucles numérotées des deux côtés. Idéal pour donner une identification personnelle à vos agneaux.
Dimensions: 1,8 x 4,9 cm
Emballé en paquet de 25.
Disponible en différentes couleurs.

BOUCLES NUMÉROTÉES PRIMAFLEX

Boucles numérotées des deux côtés. Idéal pour donner une identification personnelle à vos moutons. Disponible aussi sans numéro.
Dimensions: 4,4 x 4,6 cm
Emballé en paquet de 25.
Disponible en différentes couleurs.

PINCE POUR BOUCLES PRIMAFLEX - JUMBO

MATERIEL DE MARQUAGE

MÉDAILLES ET ACCESSOIRES

Médailles en PVC, disponible en rouge, vert, jaune, blanc, bleu et orange. Avec ou sans numéro.

Collier en caoutchouc
Collier en nylon
Fermeture manille

HARNAIS EN NYLON

Pour marquer les moutons couverts avec la peinture. Disponible avec clips- ou fermetures éclaires.
S'ajuste facilement en fonction de la taille du bélier. Nylon durable avec la partie poitrine en cuir.

BLOCS MARQUEURS

Bloc de peinture pour harnais, peu être utilisé en été et en hiver.
Haute intensité de couleur et une bonne visibilité. Goupille de verrouillage incluse.

HARNAIS EN CUIR

En cuir de haute qualité. Nécessite peu d'entretien après utilisation.
Convient au béliers de différentes tailles.

SERINGUES - AIGUILLES

SERINGUE GENIAPLEX

Seringues professionnelles réutilisables en plexiglas de haute qualité. Idéales pour usage intensif. Embases Luer-Lock.

Capacité: 5 - 10 - 20 - 30 - 50 - 100 ml

SERINGUE METALPLEX

Seringues hypodermiques indéformables en plastique moulés avec graduations indélébiles en relief. Embases Luer-Lock.

Capacité: 5 - 10 - 20 - 30 - 50 ml

SERINGUE RALLONGÉE GENIAPLEX

Seringues professionnelles réutilisables en plexiglas de haute qualité avec rallonge. Embases Luer-Lock. Disponible avec rallonge réglable.

Capacité: 5 - 10 - 20 - 30 - 50 ml

SERINGUE REVOLVER ROUX

Seringue à revolver solide en métal avec cuves en verre. Dosage réglable grâce à une vis rotative à l'arrière. Embase Luer-Lock. Parfait pour la vaccination de masse.

Capacité: 30 ml (0,5 cc) - 30 ml (0,5 - 1 cc) - 50 ml (1 cc)

SERINGUE REVOLVER HENKE MULTI-MATIC

Seringue doseuse pour vaccination en série. Cylindre en PVC gradué avec embout de canule résistant avec embase métallique Luer-Lock.

Capacité: 25 ml (0,5) - 50 ml (1 cc)

SERINGUE REVOLVER HENKE FERRO-MATIC

Seringue doseuse automatique. Nouveau porte-flacon pour un positionnement rapide et simple du médicament. Le dosage parfait pour préparation pharmaceutique en flacon jusqu'à 100 ml.

Capacité: 3 - 5 ml

SERINGUES - AIGUILLES

AIGUILLES DELVO

Aiguilles hypodermiques en acier inoxydable avec Luer-Lock. Triple biseau. Livrées par boîte de 12.

Diamètre: de 1,0 mm à 2,2 mm

Longueur: de 10 mm à 50 mm

RALLONGE POUR SERINGUE À REVOLVER

1. Rallonge pour seringue ROUX de 40 cm pour 30 et 50 ml
2. Rallonge flexible pour seringue MULTI-MATIC, FERRO-MATIC et ROUX de 29 cm

PISTOLET DROGUEUR MANUEL GENIA

Pistolets drogueurs universels fonctionnant en manuel, dosage précis et rapide grâce à l'écrou arrière. Léger et incassable.

Capacité: 20 - 50 - 70 - 150 - 250 ml

PISTOLET DROGUEUR AUTOMATIQUE GENIA

Pistolet drogueur à remplissage automatique, léger et incassable inclusif tuyau et canules.

Capacité: 20 - 50 - 70 ml

PISTOLET REVOLVER DRENCH-MATIC

Pistolet drogueur automatique pour administration orale et drenchage. Dosage réglable en continu. Réservoir de 2,5 l disponible.

Capacité: 23 - 30 ml

MATERIEL DE SOIN

LICOLS POUR MOUTON
Licol en cuir pour attacher ou diriger les moutons. Disponible en model pour agneaux, brebis et béliers.

COLLIER NOIR MOUTON 65 CM
Collier en cuir noir pour moutons. Disponible en 1,8 et 2,5 cm de largeur.

COLLIER AVEC TOURILLON RENFORCÉ 60 CM
Collier pour moutons avec tourillon. Disponible aussi en modèle renforcé.

COLLIER NYLON VERT 85 CM
Collier pour moutons et boucs.
Largeur: 4 cm.

COLLIER NYLON 60 CM
Collier en nylon de 2,5 cm de largeur renforcé avec du cuir et anneau D.
Disponible en rouge, vert, bleu et jaune.

MASQUE POUR BÉLIER
Obstrue la vu du bélier pour ne pas qu'il donne des coups de têtes aux autres béliers et à l'éleveur.

TABLIER ANTI-SAILLIE
Evite la saillie des brebis quand le bélier est dans le lot.

TIGE AVEC TOURILLON
Tige à enfoncer pour attacher l'animal.
Disponible en 50 et 75 cm

CISEAUX À LAINE GRAND
Alternatif économique d'une tondeuse.

5,5'' droit ou courbé.

CISEAUX À LAINE PETIT
Idéal pour tailler par endroit.

3,5'' droit.

BÂTON DE BERGER DOUBLE
Bâton en acier inoxydable et en aluminium.
Crochet pour une fermeté sur un petit poids.
Equipé d'attrape poignée et d'attrape pieds.
Longueur 145 cm.

BÂTON DE BERGER SIMPLE
Bâton en acier inoxydable et en aluminium.
Crochet pour une fermeté sur un petit poids.
Disponible avec attrape poignée et attrape pieds.
Longueur 135 cm.

MATERIEL DE PARAGE

CISAILLES FELCO 51

Cisaille rouge d'une fabrication très lourde pour une excellente coupure de sabots. Convient aux sabots épais et secs. Les lames peuvent être remplacées facilement.

CISAILLES FELCO 50

Cisaille rouge d'une fabrication très lourde pour une excellente coupure de sabots. Les lames peuvent être remplacées facilement. Equipé d'une tournante pour bonne protection des mains. Aide à mieux répartir les forces.

CISAILLES TRAFALGAR

Cisaille à sabot professionnel avec des lames en acier inoxydable en acier au carbone. Les lames sont munies d'un bord de coupe dentelé.

CISAILLES DE SABOTS

Cisaille petite mais très utile. Fonctionne de façon très pratique et a un bon rapport qualité / prix.

RENETTE PROFI

Renette pour le soin professionnel des onglons de moutons et chèvres avec lame courte à double tranchant. Poignée ergonomique en bois noble résistant à l'eau et aux graisses.

MATERIEL DE PARAGE

RENETTE SOLINGEN

Renette de qualité pour couper simplement les sabots de moutons et de chèvres.

KENOFIX

Le spray crée un film longue durée sur la peau. Le film constitue une barrière contre les bactéries et les infections. Répulsif pour les porcs contre les morsures des oreilles et de la queue.

Contenu: 300 ml

MICRODERM

Spray protecteur pour peau et pattes, à base de cuivre et de zinc micronisés qui sont très rapidement absorbés par la peau.

Contenu: 250 ml

Dose: 3 sec / 15 - 20 cm de distance

ALOXAN SPRAY ARGENT

Spray d'aluminium micronisé filmogène pour la protection des peaux sensibles contre la crasse et autres agressions environnementales. Film métallique hydrofuge, élastique et respirant.

Contenu: 200 ml

SPRAY POMMADE CHINOSEPTAN

Aide la régénération naturelle de la peau chez les animaux. Présente des propriétés de guérison exceptionnelles et garde l'élasticité de la peau. Protège les agressions environnementales.

Contenu: 200 ml

MATERIEL DE PARAGE

INTRA HOOF-FIT

Gel pour soins des pattes. Le gel est appliqué à l'aide d'une brosse (incluse) qui permet de couvrir toute la surface des sabots.

Contenu: 330 ml

BANDAGE DHC ORANGE

Bandage pour bander les onglons soignés afin d'avoir les plaies propres pour une longue période.

Largeur: 10 cm

Longueur: 4 m

EASYSOL

Produit de nettoyage à base d'acides organiques prêt à utiliser. Appliquer sur les sabots sans diluer.

Contenu: 250 ml

CLAUFIT

Solution nettoyante et soignante à base d'acide. Soigne et protège le milieu acide naturel des onglons et des sabots .

Contenu: 1 l

GOUDRON VEGETAL

Goudron végétal de hêtre liquide, approuvé de longue date pour les soins des onglons et des sabots.

Contenu: 1 kg

PEDILUVES ET PRODUITS

PEDILUVE

Nous distribuons plusieurs marques de pédiluves qui sont disponibles en plusieurs dimensions. Chaque modèle est fabriqué en polyéthylène, résistant à la corrosion et aux chocs. Ils résistent au froid jusqu'à des températures de –40°C. Chaque pédiluve à un profil anti-dérapant spécial qui aide à ouvrir les onglons pour une meilleure action du produit.

Dimensions (L x l x h):

- pédiluve VENO:	150 x 57 x 18 cm / 52 l
- pédiluve PAXTON FB2:	300 x 47 x 18 cm / 86 l
- pédiluve PAXTON FB1:	200 x 85 x 15 cm / 180 l
- pédiluve PAXTON FB4:	305 x 91 x 15 cm / 309 l
- pédiluve VDK:	200 x 80 x 18 cm / 200 l

PEDILINE PRO

Grâce à une formule unique, ce produit offre un large spectre d'activité même en présence de matières organiques (fumier) et à basse température. Pediline Pro sèche et durcit les onglons. Les résultats sont visibles après quelques jours.

Dose: 3%

Contenu: 25 - 200 kg

HOOF-FIT BATH

Ce produit agit à 75% en désinfection et 25% en régénérescence. Il reste 24 h efficace aux pieds. Il s'utilise à 5% au pédiluve, il est efficace durant 250 passages. Toujours veiller à ce que le sabot soit bien trempé dans la solution.

Contenu: 20 kg

SULFATE DE ZINC

Assèchement des lésions, durcissement de la corne après parage. À diluer à du 5% dans les pédiluves.

Contenu: 25 kg

CAGES DE PARAGE

CAGE DE RETOURNEMENT VENO

Cage pour un retournement assuré et facile. Doté d'un repose-tête, appui-dos et un système d'immobilisation simple. On retourne le mouton ou la chèvre sans se fatiguer. Très pratique pour le parage des onglons parce qu'on travaille debout et on a les mains libres. Entièrement galvanisée.

Possibilité d'équiper la cage d'un système de contrepoids.

KL 120.52G	Cage de retournement VENO	59 kg
KLO 120.52G	Contrepoids VENO cage de retournement	6 kg

CAGE DE RETOURNEMENT IAE

On retourne l'animal autour de son axe. Ce système de retournement nécessite beaucoup moins de puissance. Le mouton est bien immobilisé car on peut régler la largeur ainsi que la hauteur de la cage. L'avantage de cette cage est le fait qu'on a les mains libres. Ce système peut être adapté pour le parage des chèvres. On a la possibilité d'équiper la cage avec un kit mobile.

F051 2300 11	Cage de retournement IAE standard	122 kg
F051 2300 12	Cage de retournement IAE large	133 kg

CHAISE POUR MOUTONS VENO

Système simple, économique mais très efficace pour le traitement des onglons. On bascule la chaise sur l'animal. Après on remonte la chaise avec le mouton dedans. Après avoir sanglé l'animal on peut commencer à tailler les pattes.

SS 050.080	Chaise pour moutons VENO	25 kg

TABLE DE TOILETTAGE VENO

Grâce à un seul levier on remonte l'animal à la hauteur souhaitée. Le mouton est bien fixé avec sa tête. Idéal pour la tonte, le toilettage et le placement des éponges. C'est un appareil qui soulage votre dos!

BT 120.40	Table de toilettage VENO	40 kg

MATERIEL DE CONTENTION VENO

CAGE DE CONTENTION MOBILE POUR MOUTONS

La seule cage de contention mobile pour ovins. Cette cage dispose de 15 barrières en aluminium montées en "accordéon" ce qui facilite l'installation des barrières. Une simple manipulation permet de placer la cage à terre. L'installation de l'ensemble ne prend que 3 minutes. Le couloir de contention comprend une porte de tri et des feux de signalisation. À compléter jusqu'à 40 barrières. On peut installer un pédiluve en aluminium dans le couloir de contention.

ENSEMBLE DE CONTENTION

Avec le matériel de contention VENO vous pouvez assembler des couloirs de contention et des parcs de tri à vos souhaits. Les différents composants s'assemblent rapidement pour former des parcs de tri, de pesage et de tonte. À compléter avec une cage de retournement, une cage de pesée et un pédiluve. La barrière tournante "swing-over" est indispensable pour amener les animaux rapidement dans le couloir.

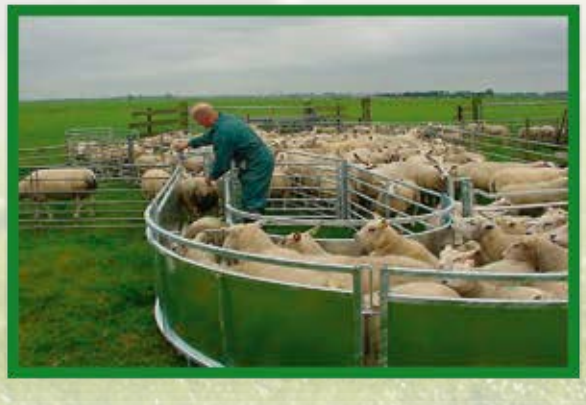

MATERIEL DE CONTENTION VENO

BARRIÈRE DE SÉPARATION

Barrière de séparation galvanisée. Assemblage facile par broches. Egalement disponible sur mesure.

VENOH 085.123	Barrière de séparation VENO 0,85/1,23 m	10 kg
VENOH 085.150	Barrière de séparation VENO 0,85/1,50 m	12 kg
VENOH 085.186	Barrière de séparation VENO 0,85/1,86 m	15 kg
VENOH 085.246	Barrière de séparation VENO 0,85/2,46 m	19 kg
VENOH 085.300	Barrière de séparation VENO 0,85/3,00 m	22 kg
VENOH 100.123	Barrière de séparation VENO 1,00/1,23 m	12 kg
VENOH 100.150	Barrière de séparation VENO 1,00/1,50 m	14 kg
VENOH 100.186	Barrière de séparation VENO 1,00/1,86 m	16 kg
VENOH 100.246	Barrière de séparation VENO 1,00/2,46 m	21 kg
VENOH 100.300	Barrière de séparation VENO 1,00/3,00 m	25 kg

BARRIÈRE DE SÉPARATION TOLÉE

Barrière tôlée lourde idéale pour des couloirs de contention avec pédiluves. Disponible aussi sur mesure.

VENOH 085.246BEP	Barrière de séparation tolée VENO 0,85/2,46 m	40 kg
VENOH 100.246BEP	Barrière de séparation tolée VENO 1,00/2,46 m	44 kg

PORTE DE TRI

Porte à 3 positions qui permet de bloquer les animaux avant de les guider. S'adapte à toutes les barrières VENO. Manœuvres aisées et rapides.

SP 100.120BS	Porte de tri VENO	24 kg

SUPPORT DE MAINTIEN

Indispensable pour la solidité du couloir.

SB 050.085U	Support de maintien VENO	5 kg

SUPPORT ANTI-RECUL

Les moutons peuvent rentrer dans le couloir de contention, mais ne peuvent pas reculer. Ils marchent toujours dans la direction souhaitée. S'adapte à toutes les barrières VENO.

TLK/KH	Support anti-recul VENO	8 kg

CLAPET ANTI-RECUL

Grâce a ce clapet, les moutons peuvent rentrer dans le couloir de contention, mais ne peuvent pas reculer. Ce clapet s'adapte à toutes les barrières VENO.

TLK 50.60	Clapet anti-recul VENO	5 kg

PORTE GUILLOTINE - PASSAGE D'HOMME

La porte est actionnée par une corde avec poulie, donc à commander à distance sans gêner les moutons. Également disponible en version avec porte intégrée.

OP 180.45S	Porte guillotine VENO	14 kg
OP/DP 180.45S	Porte guillotine / Passage d'homme VENO	22 kg

MATERIEL DE CONTENTION IAE

Avec le matériel de contention ovine de la marque IAE nous pouvons vous livrez une simple porte anti-retour ou un système complet avec différents parcs, des couloirs de contention avec pédiluve, des portes de tri... tout sur mesure et en fonction de vos souhaits. Avec ce leader anglais, les possibilités sont inépuisables!

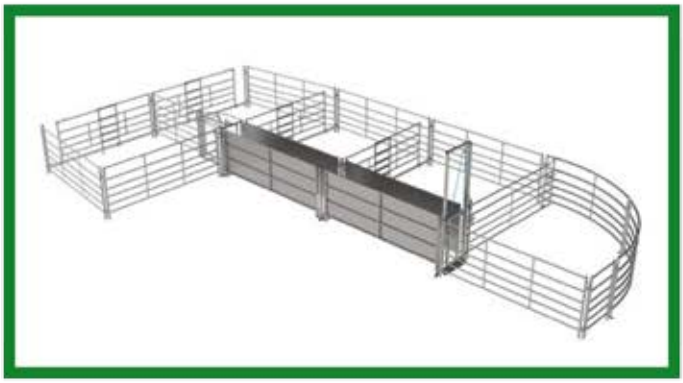

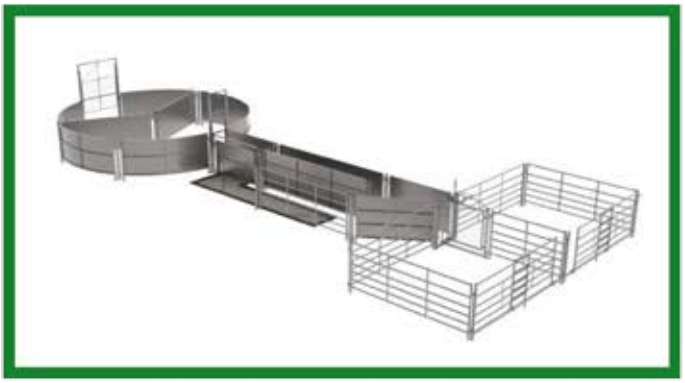

PESAGE ET IDENTIFICATION

CAGE DE PESEE ANALOGUE

Là solution pour un pesage vite et efficace de votre troupeau. Convient pour agneaux, moutons et chèvres. Fabrique avec 2 portes à fermeture rapide, poignées et roulettes. De chaque côté des points de fixation sont prévus pour attacher des barrières à la cage.

Disponible en 2 versions:

- Agneaux → Dim. (L x l): 110 x 40 cm
  Pèse jusqu'à 100 kg
- Moutons → Dim. (L x l): 135 x 50 cm
  Pèse jusqu'à 200 kg

CAGE DE PESEE ELECTRONIQUE

Mêmes caractéristiques que le modèle décrit ci-dessus, mais avec un système de pesage digital avec boitier.

Également disponible en 2 versions:

- Agneaux → Dim. (L x l): 110 x 40 cm
  Pèse jusqu'à 500 kg
- Moutons → Dim. (L x l): 135 x 50 cm
  Pèse jusqu'à 500 kg

BARRES DE PESEE QUICKWEIGH

- le système de pesée GALLAGHER se compose de 2 barres de pesée reliés à un boitier
- capacité de 2000 kg, disponible en 60 et 100 cm de large
- structure en acier galvanisé super-résistant
- trous de fixation compatibles à la plupart des plate-formes
- câbles de 6 m de long, PU-résistant
- connecteurs de qualité supérieure résistant à l'humidité
- les 2 barres peuvent rester dehors à tout moment
- aucune pièce en caoutchouc

LECTEURS D'IDENTIFICATION ELECTRONIQUE PORTABLES

Hygiène à la ferme

Tirez un plus gros chiffre d'affaire de votre bétail.

La qualité et la quantité de lait par animal dépendent d'une alimentation saine et équilibrée, de soins appropriés et d'un habitat propre. Juste avant et pendant la traite, l'hygiène joue un rôle non négligeable dans la qualité du lait, et donc du prix que vous allez en obtenir. Ainsi, une bonne hygiène à la ferme est un élément important pour votre chiffre d'affaires. AGRO P.E.S. possède tous les produits et matériaux qui vous aideront à préserver une bonne hygiène dans votre exploitation et dans la salle de traite. De plus, nous serons ravis de vous donner des conseils expérimentés, afin que votre lait vous rapporte un prix maximal.

NETTOYAGE - DESINFECTION

Utilisez les biocides avec précaution. Veuillez lire les notices et les étiquettes avant toute utilisation.

Produits de nettoyage étables

KENO™SAN
Combinaison d'un fort pouvoir d'adhésion aux surfaces et une forte capacité de pénétration dans la saleté à des dilutions très faible (1,5%). La viscosité de la mousse permet un temps de contact plus long et donc un résultat de nettoyage optimum.
Contenu: 22 - 240 kg

TORNAX S
Contient de l'acide phosphorique et citrique en solution pour l'élimination de résidus calcaires ou ferreux du tank à lait. Donne l'éclat d'origine.
Contenu: 12 - 24 - 240 kg

Produits de désinfectation

VIROCID
Désinfectant ultra concentré composé de 4 molécules. Efficace sur les plans préventifs et curatifs de maladies. Il fait effet à des dilutions très faibles (0,25 - 0,50%).
Méthode: pulvérisation, thermo nébulisation ou canon à mousse.
Contenu: 10 - 20 - 200 kg

CID 20
Souvent utilisé lors d'épidémies. Efficace à basse concentration sans provoquer de résistance. Basé sur 5 composants actifs.
Contenu: 10 - 25 kg

D 50
Désinfectant de peroxyde avec une action très rapide (moins de 30 secondes). Idéal pour les pédiluves et la désinfection stable.
Contenu: 10 - 25 kg

KENO™ COX
Désinfectant à large spectre d'action, efficace contre les endoparasites, les bactéries et les virus. Contribue à la réduction de la pression infectieuse dans les bâtiments des animaux. Idéal pour désinfecter les niches à veaux et les boxes de vêlage.
Contenu: 10 kg

Traitement de l'eau potable

CID 2000
Spécialement développé pour l'hygiène optimale de l'eau potable. A une triple action: le nettoyage du système d'eau potable, antiseptique et l'optimisation de l'acidité de l'eau.
Contenu: 10 kg

CID CLEAN
Produit de nettoyage à base de peroxyde d'hydrogène stabilisé pour nettoyer les circuits d'eau de boisson. Enlève efficacement: calcaires, dépôt de fer, dépôt organique et résidus d'additifs.
Contenu: 10 l

Nettoyage de véhicules

PRO CLEAN 2
Pro Clean 2 est spécialement formulé pour le nettoyage de tous matériaux dans l'agriculture: voitures, camions, remorques, matériel de transport pour animaux, tracteurs, tondeuses, ...
Contenu: 10 -26 kg

Nettoyage de bottes

NETTOYEUR DE BOTTES VINK
Avec raccordement d'eau qui nettoie rapidement la botte entière. Possibilité d'ajouter un désinfectant. Fabriqué en acier inoxydable avec cinq brosses. Equipé de pulvérisateurs sur les côtés et le bas.
Dimensions: 90,0 x 26,0 x 54,5 cm (L x l x h)

Bacs et tapis de désinfection

BAC DE DÉSINFECTION
Pour désinfecter les bottes, avec fond antidérapant.
Dimension: 75 x 53 x 11 cm (L x l x h)

TAPIS DE DÉSINFECTION
Tapis de désinfection à placer à l'entrée des étables. Matériel imperméable au fond et sur les côtés. Empêche la perte de liquide. La couche supérieure est très perméable.
Dimensions: 85 x 60 x 3 cm (L x l x h)
45 x 45 x 3 cm (L x l x h)

PROTECTION PERSONNELLE

BOTTES BEKINA STEPLITE
Botte de travail robuste à large tige, spécialement conçue pour l'agriculture. Excellente adhérence sur les terrains les plus glissants et isole thermiquement jusqu'à -30 °C. Disponible avec ou sans embout en acier.

BOTTES BEKINA THERMOLITE
Résistante aux températures polaires jusqu'à -50°C, cette force de la nature thermo-isolante convient donc parfaitement pour la pêche, les entrepôts frigorifiques, les réfrigérateurs ou les centres de ski. Mais également pour l'horticulture ou l'agriculture. Toujours avec un embout en acier.

BOTTES BEKINA LITEFIELD
Nettement plus légère que des bottes classiques en caoutchouc ou en PVC. Le polyuréthane thermo-isolant et la semelle intérieure absorbante maintiennent toujours vos pieds au chaud et au sec. La chaussure idéale pour toutes les activités extérieures.

BOTTINES LEMAÎTRE
Bottine en cuir de vache marron avec semelle extérieure en polyuréthane, équipée d'un embout en acier et d' une semelle anti-perforation.

SALOPETTE JETABLE COMBIVET
Combinaison en polypropylène non tissé, avec capuche, pour visite et conduite d'élevage. Deux poches pantalon et une poche poitrine. Élastiques à la taille, aux poignets et aux chevilles. Couleur: bleue marine.

SALOPETTE FLEXOTHANE:
Combinaison légère en tissu respirant et confortable. Très solide et durable grâce à son unique composition.
Tailles: S - M - L - XL - XXL - XXXL

VESTE FLEXOTHANE
Veste légère, perméable à l'air et confortable. Veste résistante et durable grâce à sa composition unique.
Tailles: M - L - XL - XXL

PANTALON FLEXOTHANE
Pantalon léger, perméable à l'air et confortable. Résistant et durable grâce à sa composition unique.
Tailles: M - L - XL - XXL

PANTALON AVEC BAVETTE FLEXOTHANE
Salopette avec bavette pour visite d'entreprise et le transport des animaux. Equipé de deux poches, une poche poitrine et élastique à la taille.
Tailles: M - L - XL - XXL

SURBOTTES
Surbottes à usage unique. En CPE rendu rugueux. Emballé par pair de 5.

Disponible en model bas ou haut.

BROUETTES

80 l / bac galva / 1 roue
Dimensions: 59 x 66 cm (l x h)

120 l / bac galva / 1 roue
Dimensions: 72 x 75 cm (l x h)

170 l / bac PVC / 1 roue - Dimensions: 70 x 82 cm (l x h)
200 l / bac PVC / 1 roue - Dimensions: 83 x 84 cm (l x h)

170 l / bac PVC / 2 roues - Dimensions: 70 x 82 cm (l x h)
200 l / bac PVC / 2 roues - Dimensions: 83 x 84 cm (l x h)

230 l / bac galva / 2 roues
Dimensions: 85 x 78 cm (l x h)

330 l / bac PVC / 2 roues
Dimensions: 80 x 105 cm (l x h)

430 l / bac PVC / 2 roues
Dimensions: 102 x 85 cm (l x h)

600 l / bac PVC / 2 roues
Dimensions: 110 x 95 cm (l x h)

CHARIOTS A ALIMENTS/PAILLE

PLATEAU A FOIN/PAILLE - VE

Chariot à foin/paille entièrement galvanisé à dos relevé. Fond en pente vers l'arrière. Force portative: 1200 kg. Quatre roues gonflables 400 x 100 sur paliers à billes pneus 4 ply. Fond et dos relevé sont revêtus de bois béton triplex. Système de rotation avec grande couronne rotative à billes.
Dimensions: 250 x 120 cm (L x l).
Egalement disponible avec une largeur de 90 cm.

CHARIOT A ALIMENTS - VE

Capacité: 350 l. Roulette pivotante de Ø 200 mm roulement doux à faible résistance. Finition galvanisée avec revêtement en poudre RAL 6005. Deux grands roues gonflables 400 x 100 sur paliers à billes. En option: double couvercle et 3 cloisons amovibles.

CHARIOT A ALIMENTS - LA BUVETTE

Chariot ergonomique avec 2 grandes poignées intégrées. Très robuste avec rebord à double paroi et châssis métallique. Facile à nettoyer, à manœuvrer et stable (4 roues dont 2 pivotantes). Couvercle et séparation en bois disponibles en option.
Dimensions modèle 140 l: 76 x 56 x 91 cm (L x l x h)
Dimensions modèle 340 l: 120 x 75 x 91 cm (L x l x h)

BROUETTE DISTRIBUTRICE D'ALIMENTS - LA BUVETTE

Débit réglable de 0 à 100 kg/min. Roue de Ø 40 cm avec pneumatique 4 ply. Optez pour la fiabilité, le confort d'utilisation et un gain de productivité!
Volume intérieur de la cuve = 100 l.
Dimensions: 141 x 74 x 90 cm (L x l x h)

PRODUITS POUR MOUCHES

Attrapes-mouches adhésifs:

ROULEAU ATTRAPE-MOUCHE AVEC APPÂT
Bande collante avec appât (9 m). Les insectes sont attirés par les phéromones et restent englués.
Sans produits chimiques ni insecticides!
Convient aux écuries, cuisines, ...

PIÈGE À MOUCHES TWISTER
Rubans collants élaborés à partir de produits naturels qui attirent et capturent les insectes.
Convient aux écuries, cuisines, ...

FLYMASTER RUBBAN/ CORDE
Attrape-mouches collant avec attractif pour usage agricole. Non-toxique et respecte l'environnement!
Kit complet en deux versions:
- 400 m ruban avec un dévidoir
- 400 m de corde
Recharge 400 m disponible séparément.

Produits á pulvériser:

ZEROX
Aérosol surpuissant écologique contre les insectes volants. Action très rapide. A un effet knock-down sur les insectes qui sont cachés dans les étables ou dans des endroits difficiles à traiter.
Contenu: 750 ml
Dose: 1 sec / 10 m³

ZEROX TURBO
Aérosol surpuissant contre les insectes volants. Action très rapide. A un effet knock-down immédiat pour exterminer tous genres d'insectes volants en peu de temps.
Contenu: 750 ml
Dose: 1 sec / 100 m³

FLY FREE KIT
Kit complet pour la diffusion automatique d'insecticides. Programmable et réglable (jour, nuit ou 24u).
Contenu: 1 appareil pour la diffusion, 1 aérosol MUSCAMATIC 250 ml en 2 batteries.

MUSCAMATIC
Insecticide biologique en aérosol et à valve doseuse pour lutter contre les insectes volants. A utiliser dans un diffuseur automatique.
Contenu: 250 ml
Dose: 1 sec / 160 m³

Produits à brumiser:

ALPHI
Poudre mouillable à badigeonner ou à pulvériser après dilution contre les mouches dans les étables. Plus efficace en badigeonnant.
Contenu: 2 x 250 g
Dose pour badigeonner : 250 g / 250 ml d'eau tiède
Dose pour pulvériser : 125 g / 5 l d'eau tiède / 100 m²

EXIT 100 EW
Concentré d'insecticide contre les insectes volants et rampants dans les habitations et étables. Action rapide et durable.
Contenu: 500 ml
Dose: 25 ml / 5 l d'eau / 100 à 150 m²

PERMAS 250 COMBI EC
Produit fortement concentré à diluer dans l'eau. Permet de lutter contre pratiquement tous les insectes volants et rampants par traitement localisé, à basse pression (2 bar). Effet débusquant remarquable et action choc. A usage professionnel et agricole.
Contenu: 1 l

K-OTHRINE FLOW 25
Solution concentré contre les insectes rampants comme les cafards, puces et fourmis. Action très durable. A appliquer dans les endroits comme les crevasses et les fissures.
Contenu: 1 l
Dose: 50 ml / 5 l d'eau / 100 m²

PRODUITS POUR MOUCHES

Poudres:

NEPOREX 2 SG

Granulé pour freiner la croissance des larves de mouches afin d'éviter la nymphose. A répandre dans les aires de reproduction. L'étable ne doit pas être vide lors du traitement.

Contenu: 5 kg

Dose en épandage : 250 g / 10 m²

Dose en arrosage : 250 g / 10 l d'eau / 10 m²

LURECTRON FLYBAIT

Insecticide granulé pour lutter contre les mouches dans les étables. Efficace grâce á l'addition d'un phéromone qui agit comme un appât. Éviter tout contact avec les humains et les vertébrés.

Contenu: 400 g

Dose: 200 g / 160 ml d'eau chaude / 100 m²

AGITA 10 WG

Insecticide en forme granulaire contre les mouches dans les étables. Mettez ce produits partout où il y a des mouches: murs intérieurs chauds et ensoleillés, entre les cloisons, cadres de portes, des tuyaux de lait.

Contenu: 1 kg

Dose: 250 g / 160 ml d'eau / 100 m²

Autres produits:

MADEN REPEL MOUTON

Influence l'odeur corporel en toute sécurité et à long terme. Ne provoque pas de réactions allergiques et est sans danger pour les blessures.

Contenu: 500 ml

BARRICADE MOUTON

Barricade Mouton influence l'odeur corporel, à long terme (6 semaines), et est efficace. Barricade Mouton peut être appliqué comme agent de trempage ou agent de pulvérisation, ne provoque pas de réactions allergiques et est sans danger pour les blessures.

Contenu: 500 ml

Dose: 250 ml par 50 l d'eau

Exterminateur électriques:

HALLEY 2138-S

Exterminateur d'insectes électrique par choque électrique (respect l'environnement, sans insecticide ni produits chimiques). Possède deux lampes de 40 Watt pour 150 m². A suspendre ou à poser. Fabriqué en aluminium léger. Efficace à la lumière du jour ou artificielle.

Dimensions: 51 x 39 x 12 cm (l x h x p)

Voltage: 4000 Volt

HALLEY 2214-B

Exterminateur d'insectes électrique par choque électrique. Possède deux lampes vertes de 20 Watt pour 300 m². Les insectes volants sont plus attirés par la luminosité verte. A suspendre ou à poser. Fabriqué en aluminium léger. Efficace à la lumière du jour ou artificielle. Conforme à la Norme (IP 44) contre les projections et intrusions de corps étrangers.

Dimensions: 66 x 31 x 12 cm (l x h x p)

Voltage: 5000 Volt

PRODUITS POUR RONGEURS

Appâts

SORKIL-G
Ces grains sont à base de froment blanc entier et de la matière active Difenacoum. Idéal à utiliser à l'intérieur et aux alentours des bâtiments.
Contenu: 5 kg (sac)
Dose souris: 25 g par poste d'appâtage
Dose rats: 100 g par poste d'appâtage

TARGET SPECIAL
Appât sur grains attirant grâce à la distribution homogène de la matière active et en profondeur dans le noyau. Cela favorise une meilleure absorbation. Contient la matière active Difethialone.
Contenu: 48 sachets x 25 g (boîte)
Dose souris: 25 g par poste d'appâtage
Dose rats: 100 g par poste d'appâtage

VOREX-G
Appâts à base de grains avec la matière active Difenacoum. Appât sur grains attirant grâce à un arôme de pomme.
Contenu: 5 kg (seau)
Dose souris: 30 g pour 3 m
Dose rats: 200 g pour 15 m

SORKIL PASTA
Appât super appétant à base de Difenacoum. Grâce à sa couleur rouge, son odeur aromatique et son taux de graisse élevé, cette pâte est très attirante pour les rongeurs.
Contenu: 8 sachets x 10 pièces x 15 g (boîte)
Dose souris: 45 g par poste d'appâtage
Dose rats: 195 g par poste d'appâtage

FATAL PATE
Appât gras à base de farines et d'huiles végétales avec la matière active puissante Brodifacoum. La consommation d'une petite partie de la pâte est directement fatale.
Contenu: 500 pièces x 10 g (seau)
Dose souris: 20 g par poste d'appâtage
Dose rats: 60 g par poste d'appâtage

MURIN PASTA
Pâte moelleuse au goût de cacahuète avec la matière active Brodifacoum. La consommation d'une petite partie de la pâte est directement fatale.
Contenu: 2 kg ou 10 kg par sachets de 12 g (seau)
Dose souris: 36 g par poste d'appâtage
Dose rats: 96 g par poste d'appâtage

STORM BB
Blocs en forme d'œuf avec la matière active très puissante Flocoumafen, qui appartient à la nouvelle génération de poison. Légèrement comprimée dans la paraffine, le rendant plus résistant aux conditions humides.
Contenu: 1,2 kg ou 3,75 kg par sachets de 50 g
Dose souris: 3 blocs par poste d'appâtage
Dose rats: jusqu'à 10 blocs par poste d'appâtage

RACUMIN FOAM
Mousse utilisée comme mesure de soutien lors d'actions de lutte normale avec des appâts. Une fois appliqué, le produit continuera à mousser pendant plusieurs jours. La mousse reste collée à leur fourrure et ils consommeront la substance active en se léchant.
Contenu: 500 ml
Dose souris: 20 g mousse par passage
Dose rats: 30 g mousse par passage

PRODUITS POUR RONGEURS

Postes d'appâtage

BETA BOX

Poste d'appâtage en polypropylène, compact et de taille moyenne pour rats. Compris: barre de fixation pour blocs et pâtes. Mangeoire amovible et fixation murale. Verrouillable à l'aide d'une clé.
Dimensions: 23 x 19 x 10 cm (l x h x p)

BORA BOX

Poste d'appâtage en polypropylène, verrouillable à l'aide d'une clé afin de tenir l'appât hors de la portée des enfants et des animaux domestiques. Convenable pour les blocs, les céréales et les pâtes.
Dimensions: 32,5 x 25 x 16 cm (l x h x p)

Pièges à rats et à souris

PIÈGE À RATS ET À SOURIS EDIALUX

Piège à souris ou l'on met d'abord l'appât avant de serrer le piège. Les souris et les rats piégés peuvent être retirés sans avoir à les toucher. Le réservoir d'appât peut être rempli avec l'appât de votre choix.

PIÈGE À RATS ET À SOURIS EN MÉTAL

Cage entièrement galvanisée, compacte et solide. Disponible en d'autres modèles. Dimensions: 48 x 16 x 16 cm (l x h x p)

PIÈGE À RATS PEINT

Convient pour la capture de petits animaux comme les rats et les belettes. Equipé d'une ou deux trappes. Peint avec de la peinture époxy verte lui permettant de se fondre dans la nature.
Dimensions: 62 x 21 x 21 cm (l x h x p)

Pièges pour animaux sauvages

PIÈGE POUR CASTORS

Convient pour la capture de castors. Lorsqu'elle est ouverte, la cage ne tombe pas sur l'animal. Peint avec de la peinture époxy verte lui permettant de se fondre dans la nature. Peut être placée au bord de l'eau. Fabriqué avec une ou deux portes.
Dimensions: 90 x 30 x 30 cm (l x h x p)

PIÈGE POUR RATS MUSQUÉS

Convient pour la capture de rats musqués et d'animaux de ce genre. Equipé d'une trappe. Peint avec de la peinture époxy verte lui permettant de se fondre dans la nature.
Dimensions: 82 x 31 x 31 cm (l x h x p)

PIÈGE POUR RENARD/POULET

Convient pour la capture de renards. Equipé d'une trappe et d'une cage à piège séparée (poulets). Peint avec de la peinture époxy verte lui permettant de se fondre dans la nature.
Dimensions: 127 x 36 x 47 cm (l x h x p)

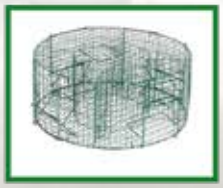

PIÈGE POUR CORBEAUX

Convient pour la capture de corbeaux et de pies. Cette cage a une partie centrale pour l'appât (alimentation), avec quatre grandes trappes à l'extérieur.
Dimensions: 80 x 32 cm (dia x h)

PROTECTION DES SILOS

Protection Silo

FILETS DE PROTECTION SILO

Filets de protection de l'enrubannage et de toutes les agressions dues aux animaux et à la grêle. Filet de 100% PE haute densité.

Dimensions (4 sortes):

8 x 10 m / 9 x 10 m / 10 x 12 m / 10 x 15 m

SACS À SABLE

Sac à sable avec une poignée au bout. Avec lien intégré. Remplir au 2/3 avec du sable ou des gravillons.

Dimensions: 27 x 120 cm

FILETS PARE-OISEAUX POUR SILOS

Filets pare-oiseaux très résistants en polyéthylène stabilisé UV câble noué, en mailles losanges, sans surjet de renfort. Epaisseur de fil: 0,6 mm

Largeur de maille: 30 mm

Dimensions (2 sortes):

10 x 25 m / 12 x 25 m

Mesureur d'humidité de foin et de paille

HYGROMETRE DRAMINSKI

Appareil de mesure digital pour l'humidité et la température du foin, de la paille et de l'ensilage. Possède un écran LCD clair. Avec l'affichage de la teneur moyenne, minimum, et maximale en humidité. La sonde est en acier inoxydable.

STOCKAGE DE CADAVRES

HOUSSE À CADAVRES

Pour couvrir les animaux morts, fait de polyéthylène de haute qualité résistant aux UV. Equipé de deux œillets de suspension et deux poignées en acier inoxydable.

Dimensions: 230 x 130 x 57 cm (L x l x h)

CHARIOTS À CADAVRES

La manière idéale pour déplacer les grands animaux sans fournir trop d'éfforts. Fabriqué à partir d'acier inoxydable et équipé d'un treuil.

Dimensions: 63 x 190 x 155 cm (L x l x h)

CONTENEUR DE DESTRUCTION

Fait de polyéthylène de haute qualité, ayant une base fixe avec des pneus montés. Possibilité de suspension du couvercle sur le conteneur.

Contenu: 240 l

Hauteur du couvercle: 110 cm

Diamètre: 68 cm

FRIGO DE DESTRUCTION

Refroidissement de déchets pour 240 l de frigo de destruction. L'unité de refroidissement est équipé d'un bloc évaporateur en acier inoxydable, ce qui assure une longue durée de vie, même avec des carcasses qui ont des gaz extrêmement agressifs. Egalement disponible avec 2 ou 4 unités.

Dimensions extérieures: 105 x 105 x 157 cm

Dimensions intérieures: 84 x 88 x 95 cm

Poids: 95 kg

Agent de refroidissement: R134A

Puissance max.: 378 Watt

HYGIENE DE TRAITE

PAPIER DE TRAITE BLEU 190 M
Papier pour nettoyer les mamelles mouillés ou sèches. Papier à trois plis avec 500 feuilles de 38 x 24 cm.
Emballage: 2 par paquet

PAPIER DE TRAITE BLEU MAXI
Papier pour nettoyer les mamelles mouillés ou sèches. Papier à trois plis avec 1000 feuilles de 34 x 23 cm.
Emballage: 2 par paquet

PAPIER DE TRAITE BLANC
Papier pour nettoyer les mamelles mouillés ou sèches.
- 1 plis (320 m x 20 cm)
- 2 plis (160 m x 20 cm)

Emballage: 6 par carton

KERBA CLEAN
Papier de traite pour nettoyer les mamelles. Papier d'1 plis avec 800 lingettes de 20 x 20 cm.
Disponible dans un seau ou en recharge.

LAVETTE EN COTON HYPRED
Lavette réutilisable en coton de très haute qualité.
Dimensions: 33 x 33 cm

LAVETTE HYPRED DERMISAN
Lavette très solide, conçu spécialement par Hypred.
Dimensions: 30 X 40 cm
Emballage: 25 pièces

LAVETTE EN COTON TOPRO
Lavette de forte qualité à 80 % en coton.
Dimensions: 52 x 45 cm
Emballage: 10 pièces

GOBELETS DE TREMPAGE
Toutes sortes de gobelets de trempage disponible

PULVERISATEURS
Toutes sortes de pulvérisateurs disponible.

GILMOUR
Pistolet à pression pour eau chaude ou froide, en fonte d'aluminium et ressort en acier. Avec blocage de la poignée pour diffusion continue .
Vert: gicleur en PVC
Rouge: gicleur en laiton

GANTS DE TRAITE SEMPERGUARD
Gants résistants sans poudre nitrile pour une traite hygiénique. Souple, doux et élastique pour un confort optimal. Chaque gant peut être utilisé sur la main droite ou gauche.
Tailles: S - M - L - XL

GANTS DE TRAITE KERON
Gants de 30 cm de longueur, qui peut être utilisé sur la main droite ou gauche. Ces gants sont sans latex ni poudre.
Tailles: S - M - L - XL - XXL

HYGIENE DE TRAITE

GRAISSE A TRAIRE

1. Topro
2. Bogena
3. Mammellys

MINT CREAM / MINT SPRAY

Mint Cream, à base de 33% d'huile de menthe Japonaise, est une crème douce que l'on applique sur les mamelles pour un massage doux et une absorption complète. Elle permet d'améliorer la santé de la mamelle en stimulant la circulation du sang.

SAVON

1. Savon Ladon
2. Savon Meca Clean: spécial pour les mains qui sont très sales. Conditionnement: 1,5 l
3. Savon P3 Manoclean Conditionnement 1l

ALLPASS TWIN

Adapté à tous les programmes de lavage, habits blancs et de couleurs, donc très approprié pour le lavage de combinaisons et vestes de poussière.

OMNIWASH POWDER

Une poudre avec une composition unique, convient pour le lavage de textile coloré ou blanc à partir de 30°C jusqu'à 90°C.

DREUMEX CLASSIC SAVON

Savon gel à microbilles pour salissures industrielles moyennes comme l'huile, la graisse, le bitume et le caoutchouc. Particulièrement approprié aux garages, aux ateliers et à l'industrie métallurgique.
Conditionnement: 4,5 l

MANCHETTES DE TRAITE

Softshell

Pratique avec ouverture pour le pousse pour eviter que ça ne glisse. Fermeture avec corde sur le bras.

Flexo

Avec fermeture du poignet rétrécie.

TABLIER DE TRIATE

Tablier en PVC de haute qualité qui est indéchirable et infroissable. Est imperméable et résiste aux hautes températures (de – 25 °C à + 70 °C).
Dimensions: 120 x 80 cm (L x l).
Couleurs: bleu, vert et blanc.

COMBINAISON DE TRAITE

Avec fermeture à glissière recouverte par des boutons à pression. Avec poches latérales, poches de poitrine et poches revolver. Avec manchettes d'avant-bras et avant et arrière des jambes imperméables. Lavable à 30 °C.
Tailles: S - M - L - XL - XXL

HYGIENE DE TRAITE

DM CID

Produit spécialement formulé pour le nettoyage et la désinfection des machines à traire et des tanks à lait. L'hypochlorite de sodium donne un résultat optimal de désinfection.

Emballage: 25 - 60 - 240 kg

PHO CID

Produit acide pour nettoyer et détartrer les machines à traire et les tanks à lait. Utiliser en alternance avec DM Cid.

Emballage: 25 - 60 - 240 kg

KENO PURE

Une solution concentrée pour le nettoyage, la désinfection et la préparation des trayons avant la traite agissant à plusieurs niveaux: il nettoie, diminue la flore bactérienne et adoucit la peau des trayons. Il peut être utilisé avec des lavettes, avec un gobelet auto-moussant, par trempage ou par pulvérisation.

Emballage: 10 et 25 l

KENOSTART SPRAY & DIP

Un produit de trempage après traite à base d'iode stabilisé. Ces caractéristiques physiques et chimiques ont été développées pour obtenir des résultats optimums: large spectre d'activité, doux pour la peau et utilisation économique. Egalement disponible sous forme de spray.

Conditionnement: 20 - 60 - 200 l

KENOCIDIN SPRAY & DIP

Kenocidin® est un produit de trempage à base de Chlorhexidine et de Menthae arvensis. Avec deux indications: désinfection des trayons dans une stratégie de prévention des mammites et pour le maintien d'une bonne condition de la peau et de l'extrémité des trayons. Egalement disponible en spray.

Conditionnement: 20 - 60 - 200 l

FILTRES A LAIT - ACCESSOIRES

Filters à lait tubulaires/disques non-tisse

Compteur à lait WAIKATO

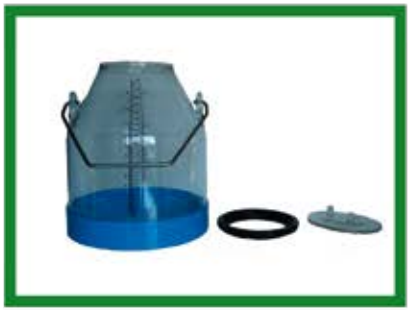

Cruche à lait transparante 30 l

Brosse à main avec manche

Brosse à main PVC Perlon

Brosse à main PVC flexible

Brosse à main PVC/polyester

Brosse à main PVC Perlon

Brosse à main chiendent

Brosse à main ronde bleue

Brosse tank à lait

Brosses pour manchons et tuyaux à lait

SEAUX

Bassin gris 5 l

Bassin GEWA 5/8 l

Bassin GEWA 50 l

Seau plastique 5 l

Seau plastique rouge 11 l

Seau plastique rouge 18 l

Seau plastique gris 12 l

Seau plastique vert 12 l

Seau plastique vert 17 l

SEAUX - MANNES

Seau galva 9/11/14 l

Seau de traite inox 12 l

Seau de traite alu 10 l

Manne caoutchouc 25/40/55 l

Manne plastique verte 45 l

Bac caoutchouc rectangulaire 30 l

Bac caoutchouc rond 45 l

Bac caoutchouc rond 60 l

Bac plastique 150 l

Tonneau avec couvercle 75 l

BROSSES

Elaston renforcée 35/42 cm

Eupen 30 cm

Bahia 75% 30 cm

Bahia/pvc 30 cm

Balein/pvc 30 cm

Cocos 30/50/60 cm

Colombo 30/60 cm

Etable/Maïs
40/50/60/80 cm

Balldozer 32/55 cm
avec manche

Brosse pour camion

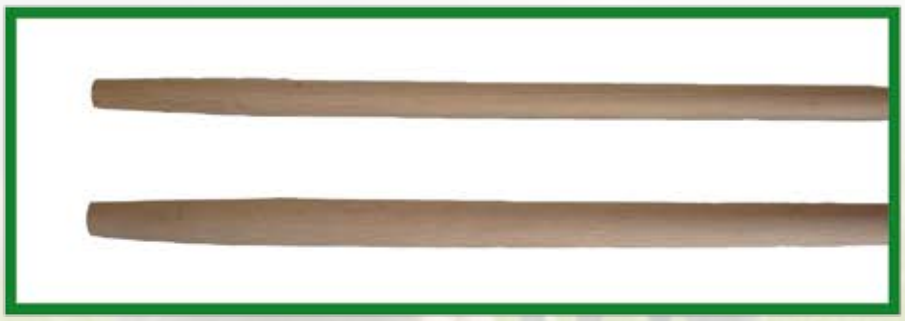

Différents models de manches de brosses disponibles!

PELLES - FOURCHES

Pelle à sable
290x230mm / 290x240mm

Pelle à grain
410x330mm / 500x360mm

Pelle à ballast
340x280mm / 440x360mm

Pelle ALU
360x360mm

Pelle à charbon
360x410mm

Pelle PVC
360x360 mm

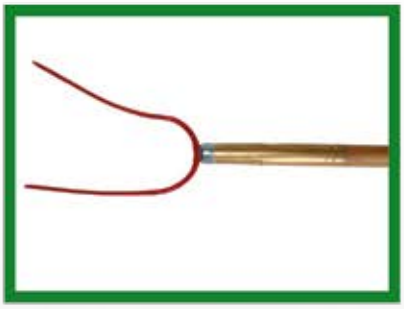

Fourche à paille
2-dents

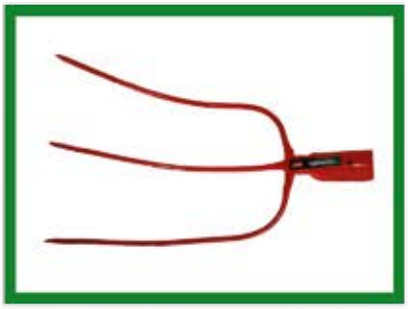

Fourche à fumier
3 / 4 / 5-dents

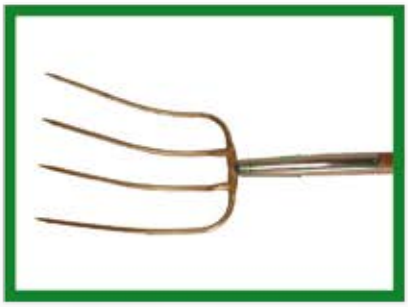

Fourche à fumier avec manche
3 / 4-dents

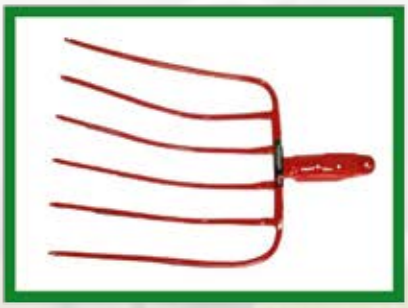

Fourche à maïs
370x285mm

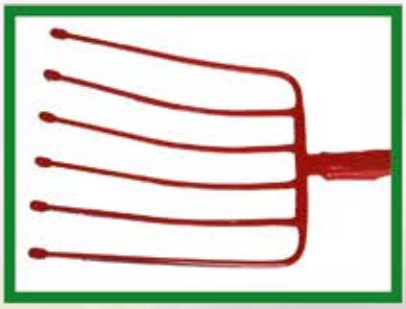

Fourche à betteraves/PDT
360x285mm

Croc à fumier
260x210mm

RACLETTES

Raclette PVC
45 - 55 cm

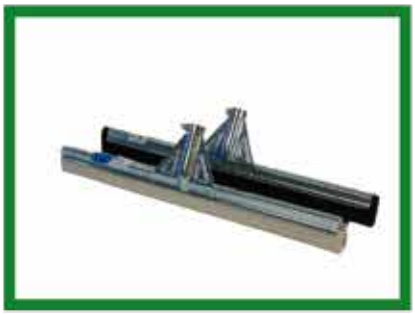

Raclette renforcée noir/blanc
55 cm - 75 cm - 100 cm

Raclette d'étable POLET
60 cm - 80 cm

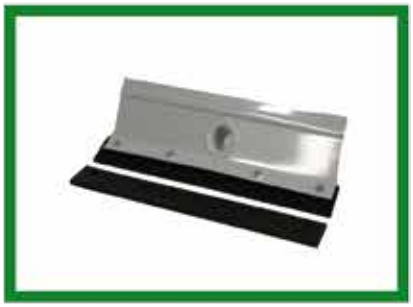

Raclette d'étable droite
40 cm - 55 cm

Raclette d'étable ronde
50 cm - 66 cm

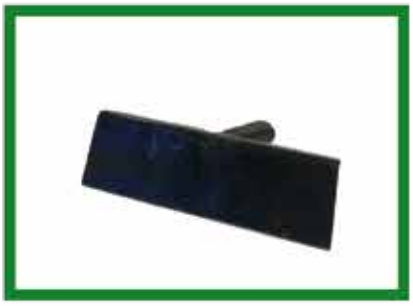

Racloir renforcé

Racloir PVC

Rabot LA BUVETTE
53 cm - 66 cm

Matériel de prairie

Choisir la qualité, c'est choisir la durabilité.

Les éleveurs soucieux de préserver la sécurité de leurs bétail et d'éloigner la faune sauvage qui dégrade la végétation, ont intérêt à investir dans du bon matériel de clôture capable de résister année après année aux intempéries, vents et parfois aux bétail nerveux. La robustesse et la durabilité sont essentielles pour des clôtures qui doivent rester des années en place. Le choix n'est pas facile, mais AGRO P.E.S. peut vous fournir des conseils professionnels et une sélection d'articles de grande qualité de la célèbre marque GALLAGHER. Nous vous prodiguons des conseils en fonction du but recherché et suivons votre commance jusqu'à son installation.

BARRIERES HERBAGERES

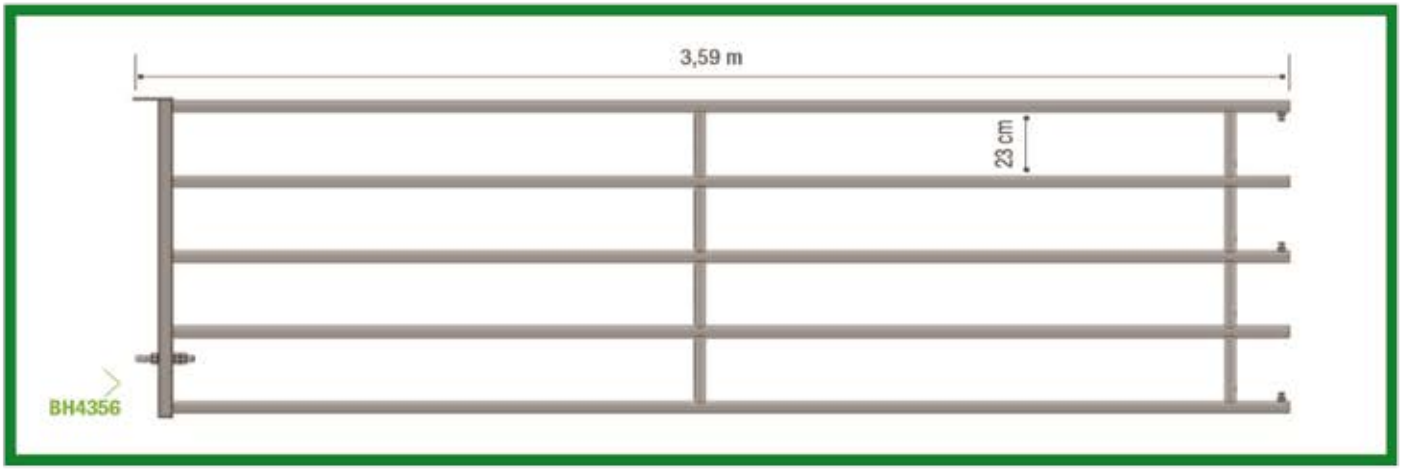

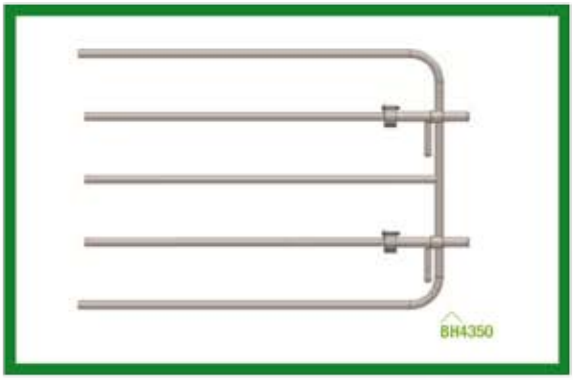

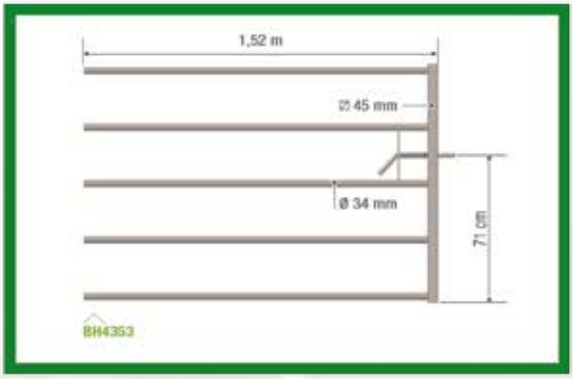

HERBAGERE EXTENSIBLE JOURDAIN

Barrières galvanisées extensibles issues directement de la fameuse Barrière Extensible Jourdain. Elles en conservent tous les avantages: extensibles, robustes, polyvalentes, légères, s'adaptent à toutes les dimensions de 0,60 à 6 m.

Avec une hauteur totale de 1,15 m, deux verrous anti-retour ou avec un verrou centrel avec les 3 extrémités en dôme. Gond réglable. Tige à œil Ø 22 mm avec 3 écrous sur bague acier traversante. Corps principal en tube Ø 42 mm. Partie extensible tube Ø 34 mm avec 3 serrages.

Existe aussi avec cadre cintré sans verrou mais avec tige à oeil des deux côtés. Convient parfaitement aux boxes pour veaux d'élevage pour des endroits nécessitant un passage fréquent.

BH 4354	**Arrière JOURDAIN barrière herbagère 2/3 m**	**22 kg**
BH 4355	**Arrière JOURDAIN barrière herbagère 3/4 m**	**35 kg**
BH 4356	**Arrière JOURDAIN barrière herbagère 4/5 m**	**50 kg**
BH 4357	**Arrière JOURDAIN barrière herbagère 5/6 m**	**62 kg**
BH 4350	**Avant JOURDAIN herbagère porte**	**20 kg**
BH 4353	**Avant JOURDAIN herbagère porte verrou centrale**	**18 kg**
BH 4351	**Avant JOURDAIN herbagère panneau**	**18 kg**

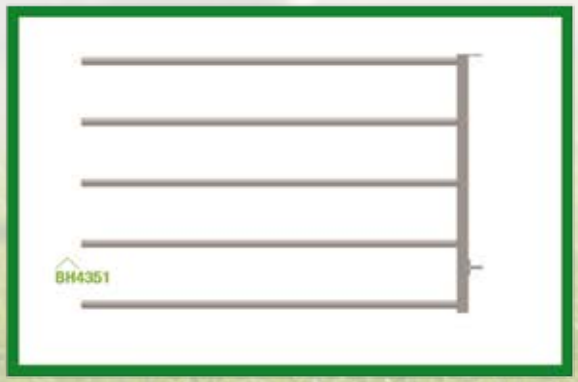

BARRIERES HERBAGERES

HERBAGERES IAE 7-LISSES

Jolies barrières herbagères avec 7 tubes horizontaux. Chaque barrière a 2 tiges à œil réglables et un verrou à ressort. Des attaches muraux et poteaux à suspendre sont disponibles en option.

Convient aux moutons et chevaux.

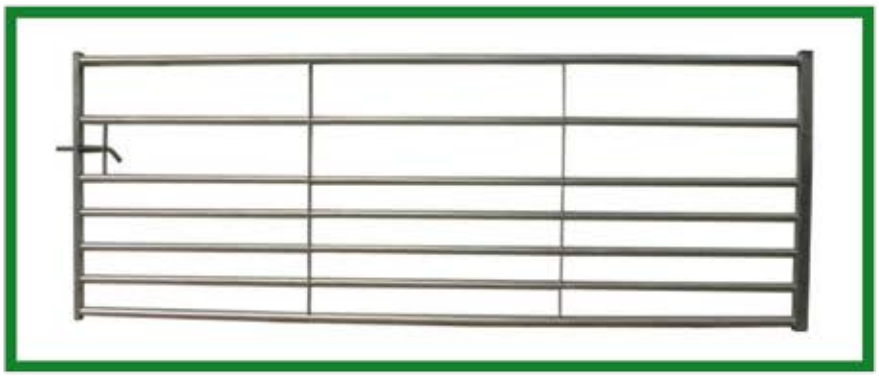

F000 2122 03	Herbagère IAE 7-lisses 0,92 m	12,9 kg	F000 2122 10	Herbagère IAE 7-lisses 3,05 m	31,6 kg
F000 2122 04	Herbagère IAE 7-lisses 1,22 m	16,5 kg	F000 2122 11	Herbagère IAE 7-lisses 3,35 m	34,0 kg
F000 2122 05	Herbagère IAE 7-lisses 1,52 m	18,8 kg	F000 2122 12	Herbagèrel AE 7-lisses 3,66 m	36,2 kg
F000 2122 06	Herbagère IAE 7-lisses 1,83 m	21,1 kg	F000 2122 13	Herbagère IAE 7-lisses 3,96 m	39,8 kg
F000 2122 07	Herbagère IAE 7-lisses 2,13 m	23,5 kg	F000 2122 14	Herbagère IAE 7-lisses 4,27 m	42,1 kg
F000 2122 08	Herbagère IAE 7-lisses 2,44 m	27,0 kg	F000 2122 15	Herbagère IAE 7-lisses 4,57 m	44,4 kg
F000 2122 09	Herbagère IAE 7-lisses 2,74 m	29,3 kg	F000 2122 16	Herbagère IAE 7-lisses 4,88 m	46,7 kg

HERBAGERES DEMI-GRILLAGE IAE

Même caractéristiques que le modèle ci-dessus mais avec juste 5 tubes et le bas pourvu de grillage.

Idéal pour garder les poulets dans la prairie.

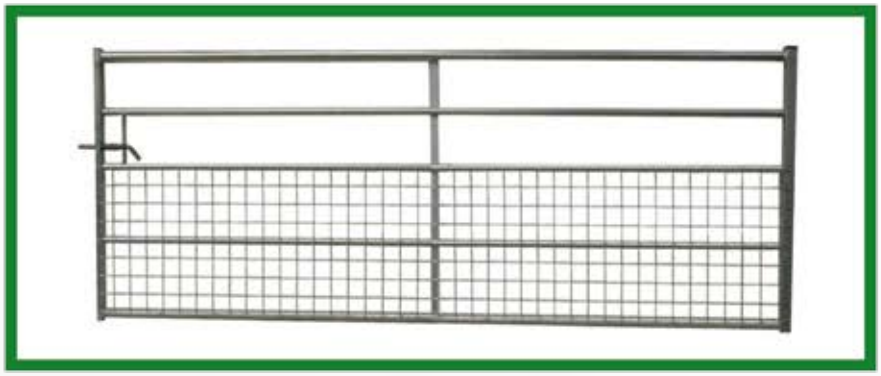

F000 2039 03	Herbagère IAE Demi-treillis 0,92 m	13,2 kg	F000 2039 10	Herbagère IAE Demi-treillis 3,05 m	30,1 kg
F000 2039 04	Herbagère IAE Demi-treillis 1,22 m	15,6 kg	F000 2039 11	Herbagère IAE Demi-treillis 3,35 m	33,0 kg
F000 2039 05	Herbagère IAE Demi-treillis 1,52 m	18,0 kg	F000 2039 12	Herbagère IAE Demi-treillis 3,66 m	36,7 kg
F000 2039 06	Herbagère IAE Demi-treillis 1,83 m	21,3 kg	F000 2039 13	Herbagère IAE Demi-treillis 3,96 m	39,0 kg
F000 2039 07	Herbagère IAE Demi-treillis 2,13 m	23,7 kg	F000 2039 14	Herbagère IAE Demi-treillis 4,27 m	41,4 kg
F000 2039 08	Herbagère IAE Demi-treillis 2,44 m	26,0 kg	F000 2039 15	Herbagère IAE Demi-treillis 4,57 m	43,7 kg
F000 2039 09	Herbagère IAE Demi-treillis 2,74 m	28,4 kg	F000 2039 16	Herbagère IAE Demi-treillis 4,88 m	46,0 kg

BARRIERES HERBAGERES FIXES

Barrières herbagères 7 lisses
Hauteur: 1,14 m

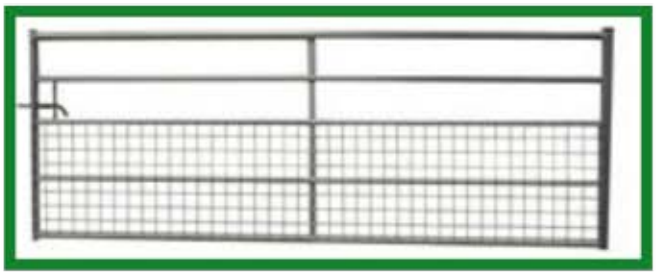

Barrières herbagères demi-grillagées 5 lisses
Hauteur: 1,14 m

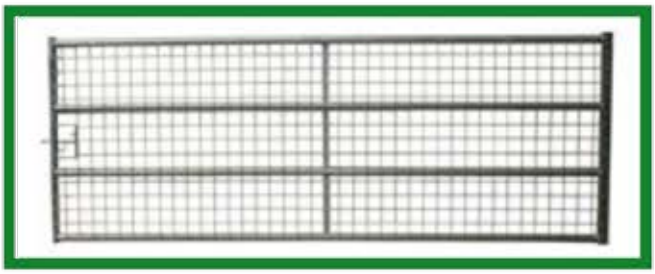

Barrières herbagères grillagées 4 lisses
Hauteur: 1,14 m

Barrières pleines 4 lisses
Hauteur: 1,27 m

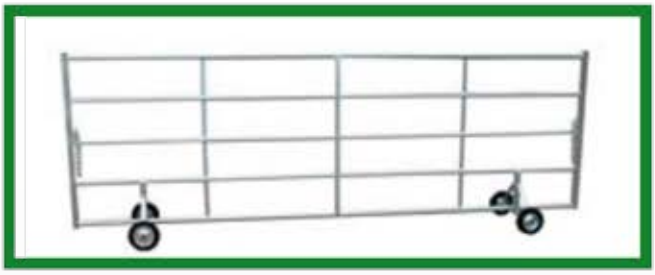

Barrières mobiles sur roues 5 lisses
Hauteur: 1,60 m

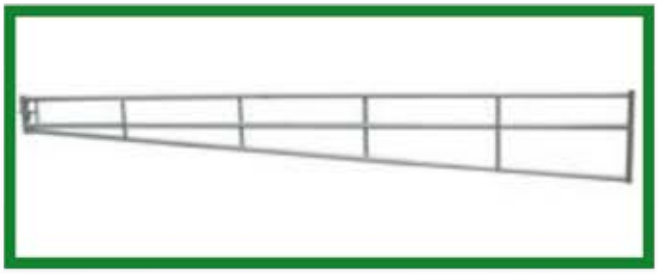

Barrières d'entrée 3 lisses
Hauteur: 0,76/0,35 m

Barrières à fermeture
automatique KISSING GATE

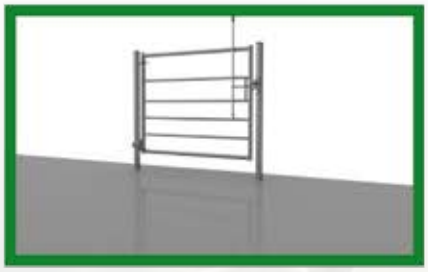

Barrière BRIDGE GATE
6 lisses

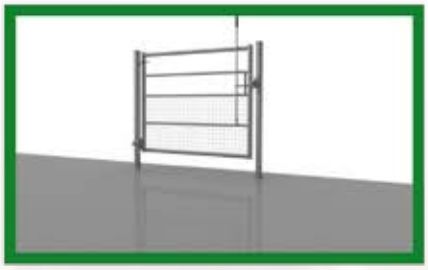

Barrière BRIDGE GATE
semi-grillagée

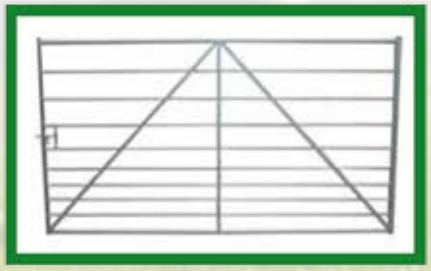

Barrière gibier 10 lisses
Hauteur: 1,86 m

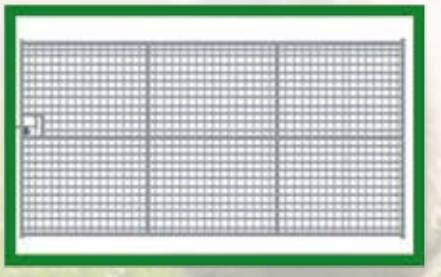

Barrières gibier (semi-)grillagées
Hauteur: 1,86 m

Passages canadiens
CATTLE GRID

BACS DE PATURE

PREBAC 70

Bac à eau à niveau constant avec une capacité de 70 l. Le bloc flotteur est bien protégé des animaux.

Ce bac a 2 compartiments et est équipé d'un bouchon de vidange. Intéressant pour un placement entre 2 prairies.

Dimensions (L x l x h): 106 x 37 x 31 cm.

2219	Bac à eau LA BUVETTE prebac 70 l	-

PREBAC 90

Spécialement conçu pour les ovins. Ce bac a une capacité de 90 l et a une faible hauteur d'eau. Le fond antidérapant permet aux agneaux de sortir du bac. Livré avec un flotteur (1/2") protégé et un bouchon de vidange.

Dimensions (L x l x h): 160 x 48 x 46 cm.

2253	Bac à eau LA BUVETTE prebac 90 l	-

PREBAC 200

Bac à eau inaltérable, robuste, pratique et léger grâce à la matière spéciale qui le compose: un polyéthylène alimentaire 100% vierge, de haute densité et traité anti-UV. Ce bac a une garanti de 8 ans!

Dimensions (L x l x h): 160 x 46 x 44 cm.

2231	Bac à eau LA BUVETTE prebac 200 l	-

ECOBAC 400

Bac de qualité en polyéthylène partiellement recyclé à partir de propres chutes. Avec bouchon de vidange vissé de gros diamètre avec position de stockage. Avec un fond lisse qui facilite le nettoyage.

Dimensions (Ø x h): 130 x 40 cm.

E101	Bac à eau LA BUVETTE Eco 400 l	-

BAC A EAU OVALE

Bac à eau simple et pratique avec un bord replié vers l'extérieur.

Capacité: 150 l.

Dimensions au-dessus (L x l x h): 102 x 73 x 36 cm.

223518	Bac à eau KBL ovale	-

PIQUETS DE PRAIRIE

PIQUET DE PRAIRIE VERT

Lors de ce procédé, le piquet est placé dans une autoclave commandée par un ordinateur où le bois est mis dans une chaudière sous pression sans air. La chaudière est alors rempli de produit imprégnant et une pression est mise sur le bois jusqu'à ce qu'il soit saturé. Le bois peut ensuite s'égoutter.

DIAMÈTRE	LONGUEUR
7 CM	1,00 m / 1,20 m / 1,40 m / 1,60 m / 1,80 m
8 CM	1,00 m / 1,20 m / 1,40 m / 1,60 m / 1,80 m / 2,00 m / 2,20 m / 2,50 m / 3,00 m
9 CM	1,20 m / 1,40 m / 1,60 m / 1,80 m / 2,00 m / 2,20 m / 2,50 m / 3,00 m / 3,50 m
10 CM	1,20 m / 1,40 m / 1,60 m / 1,80 m / 2,00 m / 2,20 m / 2,50 m / 3,00 m / 3,50 m / 4,00 m
11 CM	1,80 m / 2,00 m / 2,20 m / 2,50 m / 3,00 m / 3,50 m / 4,00 m
12 CM	1,80 m / 2,00 m / 2,20 m / 2,50 m / 3,00 m / 3,50 m / 4,00 m

PIQUET DE PRAIRIE BRUIN

Lors de ce procédé, le piquet est placé dans une autoclave commandée par un ordinateur le bois est mis dans une chaudière sous pression sans air. La chaudière est alors rempli de créosote et une pression est mise sur le bois pour que la créosote pénètre en profondeur les fibres du bois. Le bois peut ensuite s'égoutter.

DIAMÈTRE	LONGUEUR
7 CM	1,00 m / 1,20 m / 1,40 m / 1,60 m / 1,80 m
8 CM	1,00 m / 1,20 m / 1,40 m / 1,60 m / 1,80 m / 2,00 m / 2,20 m / 2,50 m / 3,00 m
9 CM	1,20 m / 1,40 m / 1,60 m / 1,80 m / 2,00 m / 2,20 m / 2,50 m / 3,00 m / 3,50 m
10 CM	1,20 m / 1,40 m / 1,60 m / 1,80 m / 2,00 m / 2,20 m / 2,50 m / 3,00 m / 3,50 m / 4,00 m
11 CM	1,80 m / 2,00 m / 2,20 m / 2,50 m / 3,00 m / 3,50 m / 4,00 m
12 CM	1,80 m / 2,00 m / 2,20 m / 2,50 m / 3,00 m / 3,50 m / 4,00 m

URSUS

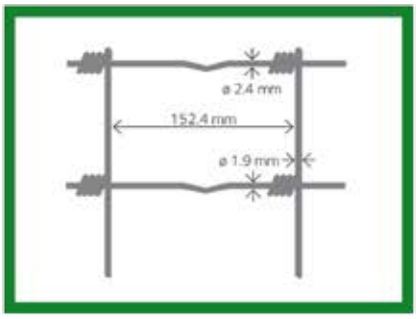

URSUS LEGER CRAPAL

La solution idéale pour clôturer les prairies. L'ursus est pourvu de fils dur horizontaux ayant une résistance à la traction de 700-900 N/mm². Bonne résistance à la corrosion grâce à un revêtement de zinc et d'aluminium.

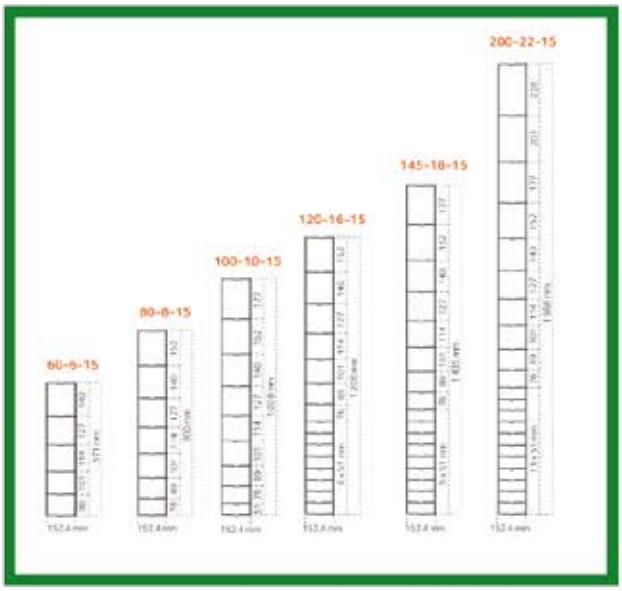

TYPE	HAUTEUR	LONGEUR	POIDS
60-6-15	57 cm	50 m	14,0 kg
80-8-15	80 cm	50 m	18,4 kg
100-10-15	103 cm	50 m	23,0 kg
120-16-15	121 cm	50 m	33,0 kg
145-18-15	144 cm	50 m	37,5 kg
200-22-15	197 cm	50 m	47,3 kg

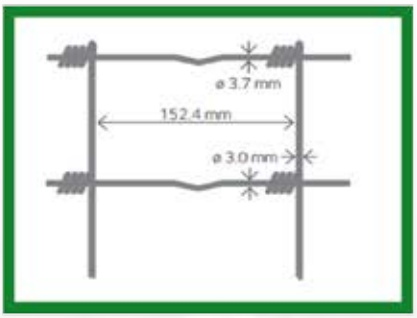

URSUS LOURD CRAPAL

Clôture avec nœud pour les animaux lourds. L'ursus est de fils dur horizontaux ayant une résistance à la traction de 700-900 N/mm². Bonne résistance à la corrosion grâce à un revêtement de zinc et d'aluminium.

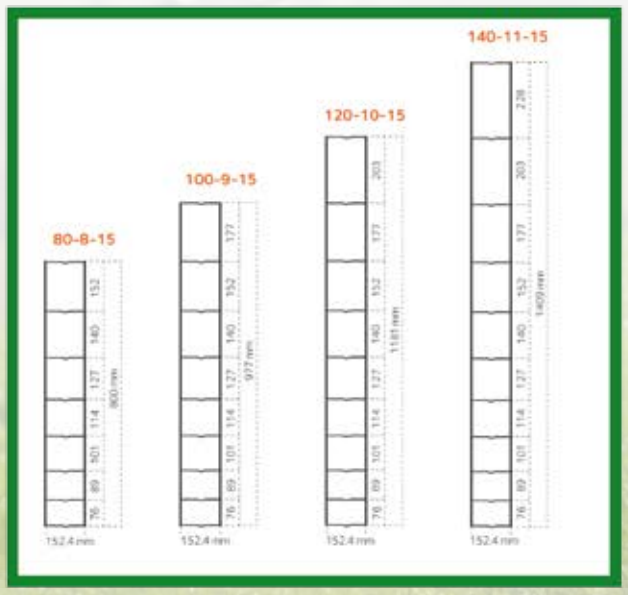

TYPE	HAUTEUR	LONGUER	POIDS
80-8-15	80 cm	50 m	46,1 kg
100-9-15	100 cm	50 m	53,0 kg
120-10-15	120 cm	50 m	60,4 kg
140-10-15	140 cm	50 m	68,3 kg

RATELIERS AVEC TOIT

RATELIER ANGLAIS

Ces râteliers sont à utiliser en bergerie et en pâture. Fabrication solide en tôles galvanisées. Déplacement facile grâce aux 4 roues. Râtelier en maille carré de 7,5 x 7,5 cm qui permet aux animaux de manger facilement.
Ce râtelier a une auge pour un minimum de gaspillage.

F035 2002 05	Râtelier IAE anglais 1,25 m	49 kg
F035 2002 06	Râtelier IAE anglais 2,44 m	75 kg
F035 2002 07	Râtelier IAE anglais 3,00 m	90 kg

RATELIER SUR PIEDS

Ce râtelier galvanisé est disponible avec ou sans toit et avec ou sans auge. Avec maille carré de 7,5 x 5 cm pour très peu de gaspillage.
Les pieds sont réglables en hauteur.

HR 120VENO	Râtelier VENO sur pieds 1,20 m	29 kg
HR 240VENO	Râtelier VENO sur pieds 2,40 m	39 kg
VG	Auge VENO râtelier sur pieds 1,20 / 2,40 m	-
DAK	Toit VENO râtelier sur pieds 1,20 / 2,40 m	-

RATELIER DOUBLIER

Râtelier double avec auge pour petit bétail (veaux, moutons et chèvres). Entièrement galvanisé avec un bac en dessous pour la distribution d'aliment concentré et pour éviter la perte de foin.
Dimensions (L x l x h): 2,60 x 0,75 x 1,22 m.
Un toit d'une longueur de 3 m est disponible en option.

RA1008	Râtelier JOURDAIN doublier 2,60 m	90 kg
RA1010	Toit JOURDAIN doublier	44 kg

RATELIERS AVEC TOIT

RATELIER DE PATURE SATENE RMT 9002

Râtelier pour balle ronde avec barres de support pour une botte. Avec toit réglable et attelage "3-points". L'auge et les pieds sont galvanisés.

Entre barreaux: 15 cm. Hauteur auge: 46 cm.

Dimensions (L x l x h): 1,50 x 1,40 x 1,85 m.

RMT 9002	Râtelier de pâture SATENE RMT 9002	151 kg

RATELIER DE PATURE SATENE RMT 0160

Grand râtelier pour balle ronde avec un système anti-gaspillage grâce aux grilles mobiles. Avec parois tôlés et toit réglable. Doté d'un système "3-points". L'auge et les pieds sont galvanisés.

Entre barreaux: 15 cm. Hauteur auge: 39 cm.

Dimensions (L x l x h): 1,80 x 1,40 x 2,40 m.

RMT 0160	Râtelier de pâture SATENE RMT 0160	156 kg

RATELIER DE PATURE RMT 9801

Grand râtelier pour balle ronde avec un système anti-gaspillage grâce aux grilles mobiles. Convient aux balles de maximum Ø 1,80 m. Doté d'un système "3-points" pour être déplacé avec un tracteur.

Entre barreaux: 15 cm. Hauteur auge: 46 cm.

Dimensions (L x l x h): 2,00 x 1,40 x 2,40 m

RMT 9801	Râtelier de pâture SATENE RMT 9801	173 kg

AUSSI DISPONIBLE...

Catalogue BOVINS

AGRO P.E.S.

Site Ciney-Achêne

Notre deuxième site se trouve à Ciney-Achêne. Un magasin bien équipé avec l'espace nécessaire pour le stockage et les démonstrations y sont centrales.

Foire de Libramont

Chaque année, vous pouvez nous retrouver à la Foire de Libramont, où nous vous accueillerons et vous présenterons avec plaisir nos nouveaux produits.

AGRO P.E.S.

LA REFERENCE POUR L'ELEVAGE

083 / 21 50 55

www.agropes.be

info@agropes.be

Ciney - Achêne

Rue de Houisse 22 - 5590 Zoning Industriel Achêne

Lundi:	08h-12h et 13h-18h
Mardi:	Fermé
Mercredi:	08h-12h et 13h-18h
Jeudi:	08h-12h et 13h-18h
Vendredi:	08h-12h et 13h-18h
Samedi:	Fermé
Dimanche:	Fermé
Jours fériés:	Fermé

Sint-Katelijne-Waver

Berlaarbaa 117 - 2860 Sint-Katelijne-Waver